Sonnoc
索诺克

激光投影机用户使用说明书

· 使用本投影机前，请阅读本使用说明书，并妥善保管本手册以备日后参考。
· 使用投影机前，请务必阅读“安全使用须知”。
· 本手册中的屏幕菜单和图片可能与产品有细微的不同。
· 本手册的内容如有变动，恕不另行通知。

	等边三角形内带箭头的电闪符号旨在警示用户：产品内部有未绝缘的“危险电压”，存在人员触电危险。
	等边三角形内的惊叹号符号旨在警示用户：注意设备上标注的重要操作和维护（维修）文字说明。

特此确认，本产品符合理事会指令中有关电磁兼容性指令2004/108/EEC的成员国法律规定的要求。

警告

- *本产品不得在居住区使用。*
- *如果在居住区使用本产品，有可能造成干扰。*

除非用户采取特殊措施减少电磁辐射，否则必须避免此类使用，以防对无线电和电视广播的接收造成干扰。

重要安全说明

- *切勿直视光束 RG2。*
  如同任何明亮光源一样，切勿直视光束 RG2 IEC 62471-5:2015。
- *不要阻塞任何通风口。为确保投影机可靠运行并防止过热，建议将投影机安装在通风良好的地方。例如，请勿将投影机放在杂乱的表面上。不要将投影机放置在空气流通不畅的狭小空间内，如书柜或壁橱中。*
- *为降低火灾和/或触电危险，切勿使本投影机遭受雨淋或受潮。不要安装在热源附近，如散热器、加热器、火炉或其它产生热量的设备（如放大器）。*
- *不要让物品或液体进入投影机。否则，可能接触到危险电压点和短路部件，导致火灾或电击。*
- *请勿在如下条件下使用:*
  – 温度过高、过低或极潮湿的环境中。
  (i) 确保室内环境温度在5°C ~ 40°C (41°F ~ 104°F) 之间
  (ii) 相对湿度为10% ~ 85%
  – 易受大量灰尘和泥土侵袭的区域。
  – 任何产生强磁场的设备附近。
  – 阳光直接照射。
- *如果本机已物理损坏或者使用不慎，请勿继续使用本机。物理损坏/使用不慎包括（但不限于）:*
  – 本机掉落。
  – 电源线或插头损坏。
  – 液体溅落到投影机上。
  – 投影机遭受雨淋或受潮。

  – 异物掉入投影机内或者内部元件松动。
- *请勿将投影机放在不平稳的表面上。投影机可能坠落，并可能导致人员受伤或投影机损坏。*
- *请勿在运行期间遮挡投影机镜头发出的光束。光束会使物体变热并可能融化，进而可能造成灼伤或起火。*
- *请勿打开或者拆卸本投影机，以免发生触电。*
- *不要尝试自行维修本机。打开或卸下机壳时存在危险电压或其它危险。在送修本机前，请先与售后服务联系。*
- *留意投影机外壳上的安全标志。*
- *本机只应由授权服务人员进行修理。*
- *仅使用制造商指定的连接件/附件。*
- *请勿在运行期间直接注视投影机镜头。亮光可能会伤害您的眼睛。*
- *关闭投影机时，请确保先完成散热过程，然后再拔掉电源线。投影机需要90秒钟散热时间。*
- *在清洁产品前，关闭电源并从交流电源插座上拔掉电源线。*
- *使用蘸有中性洗涤剂的柔软干布擦拭投影机外壳。请勿使用擦洗剂、石蜡或者溶剂擦拭设备。*
- *如果本产品长期不用，应从交流插座中拔下电源插头。*
- *请勿将投影机安放在容易震动或碰撞的地方。*
- *请勿用手直接触摸镜头。*
- *在存放之前，取出遥控器电池。如果电池长时间留在遥控器内，可能会漏液。*
- *请勿在可能存在油烟或香烟烟雾的地方使用或存放投影机，否则可能会影响投影机的性能。*
- *安装投影机时请采用正确的方式，非标准安装可能影响投影机的性能。*
- *使用电源线和/或电涌保护器。断电和电压低会造成设备损坏。*
- *请勿使用激光类或其它聚焦（光）性能强的产品直射投影机，以防损坏图像处理芯片或其它零部件。*

清洁镜头

- *在清洁镜头之前，请务必关闭投影机并拔掉电源线，使其完全冷却。*
- *使用压缩空气罐清除灰尘。*
- *使用镜头专用清洁布轻轻擦拭镜头。请勿用手触摸镜头。*
- *清洁镜头时，请勿使用碱性/酸性清洁剂或酒精等挥发性溶剂。如果镜头在清洁过程受损，将不在保修范围内。*

警告

- *请勿使用含有易燃气体的喷雾来清除镜头上的灰尘。否则，可能会由于投影机内部过热而引起火灾。*
- *请勿在投影机预热时清洁镜头，否则可能会导致镜头表面贴膜剥落。*
- *请勿用硬物擦拭或敲击镜头。*

强光危险距离

本产品被归类为IEC 60825-1:2014 的第1类激光产品-风险群2，并且符合21 CFR 1040.10和1040.11，IEC 62471-5: Ed 1.0.中定义的风险群2 LIP 除外。有关更多信息，请参阅2019年5月8日的57号激光通知。

激光辐射安全信息

- *此投影机是IEC/EN 60825-1:2014的1类激光产品，按照IEC 62471-5:2015的要求，属于风险组2。*

- *此投影机内置4类激光模块。拆解或改动非常危险，切勿尝试。*
- *若执行用户指南中未明示的任何操作或调整，可能造成危险的激光辐射暴露。*
- *请勿打开或拆解投影机，否则可能会因激光辐射暴露而造成损害。*
- *投影机工作时，切勿注视光束。明亮光线可能对眼睛造成永久性伤害。*
- *打开投影机时，确保投影范围内无人注视镜头。*
- *若不遵循控制、调整或操作程序，可能会因激光辐射暴露而造成损害。*
- *组装、操作和维护的充分说明，包括与防止超过 2 级中可接近的辐射限制的可能的激光和伴随辐射暴露的注意事项有关的明确警告。*
- *此A级数字设备符合“加拿大干扰成因设备条例”的所有要求。干扰成因设备条例。*
- *Cet appareil numerique de la class A respecte toutes les exigences du Reglement sur le materiel brouilleur du Canada.*
- *我们建议您将此投影机安装在儿童接触不到的地方*

产品安全标签

光束相关的安全标签

标签图像	标签描述
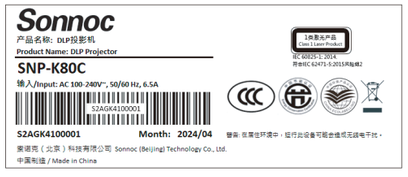	本产品被归类为 IEC 1-60825/EN 60825-1+A11 的 1类激光产品和 IEC/EN 62471-5：2015 的 2 类风险组。

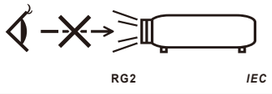

3D安全信息

在您或您的孩子使用3D功能之前，请留意所有警告以及推荐的预防措施。

警告

- *儿童和青少年可能更易受到与观看 3D 相关的健康问题的影响，因此，在观看这些图像时，应严格监督。*

光敏性癫痫警告与其它健康风险

- *有些观看者在观看某类投影机画面或视频游戏中包含的一些闪烁图像或光线时，可能会造成癫痫发作或突发。如果您有癫痫病或家族病史，请在使用 3D 功能之前，向医疗专家咨询。*
- *即使那些没有癫痫病或家族病史的人，也会有可能由于不明原因造成癫痫发作。*
- *孕妇、老人、严重病人以及严重失眠或醉酒者应避免使用本设备的 3D 功能。*
- *如果您出现以下任何症状，请立即停止观看 3D 画面并向医疗专家咨询：(1) 视力改变 (2) 轻度头痛 (3) 头晕 (4) 非随意运动，如眼或肌肉颤搐 (5) 神经错乱 (6) 恶心 (7) 意识丧失 (8) 痉挛 (9) 抽筋 (10) 方向知觉丧失。儿童和青少年可能比成年人更易出现这些症状。家长应监督孩子和询问他们是否出现这些症状。*
- *观看 3D 投影也可能会造成运动病、后知觉效应、眼睛疲劳和姿势稳定性下降。建议用户在观看期间经常休息一下，以降低这些情况出现的可能性。如果您的眼睛感觉疲劳或干涩，或您出现上述任何症状，请立即停止观看，在症状减轻后的至少 30 分钟内不要再继续观看。*
- *长时间离屏幕太近观看 3D 投影会损害您的视力。理想的观看距离至少应是屏幕高度的三倍。建议观看者的眼睛与屏幕持平。*
- *长时间戴 3D 眼镜观看 3D 投影会造成头疼或疲劳。如果您出现头疼、疲劳或头晕等情况，请停止观看 3D 投影，休息一下。*
- *不要将 3D 眼镜用于观看 3D 投影之外的任何用途。*
- *戴 3D 眼镜用于其它用途（一般观赏、太阳镜、护目镜等）会对您的身体造成损害或降低您的视力。*
- *对于有些观看者，观看 3D 投影会造成方向知觉丧失。因此，不要将 3D 投影机放在开放的楼梯间、线缆或其它会翻倒、绊人、被碰倒、摔坏或跌落的其它物体的附近。*

版权

免责声明

本手册中的信息如有变更，恕不另行通知。制造商对本文的内容不提供任何陈述或担保，特别放弃对于适销性和针对特定目的的适用性的任何隐含担保。制造商保留修订本出版物以及不定期变更其内容、且无须向任何人通知此类修订或变更的权利。

商标

Kensington是ACCO Brand Corporation在美国注册的商标，并且在全球其他国家/地区已经注册或正在申请。

HDMI、HDMI标志和High-Definition Multimedia Interface是HDMI Licensing LLC在美国和其他国家/地区的商标或注册商标。

DLP®、DLP Link和DLP标志是Texas Instruments的注册商标，BrilliantColor™是Texas Instruments的商标。

HDBaseT™和HDBaseT Alliance标志是HDBaseT Alliance的商标。

本手册中使用的所有其他产品名称是其各自所有者的资产，均已获得公认。

针对欧盟国家的符合性声明

- *EMC 指令 2014/30/EC（包含修正内容）*
- *低压指令2014/35/EC*
- *RED 2014/53/EU（若产品具备RF功能）*

WEEE

废弃说明

废弃时请勿将此电子设备投入垃圾箱。为减少污染和在最大程度上保护地球环境，请将其回收利用。

将电源线接地，本设备设计为在电源线接地的情况下使用。如果电源线未接地，则可能导致触电。请确保将电源线直接连接至墙壁插座并妥善接地。请勿使用2芯插头转换器适配器。

小心： 此设备使用三插片接地型电源插头。请勿卸下电源插头的接地插片。该插头仅适合接地型电源插座。这是一项安全功能。如果无法将该插头插入电源插座，请联系电工。请勿破坏接地插头的作用。

警告： 请勿卸下电源插头的接地插片。此设备采用三插片接地型电源插头。此插头只能插入接地型电源插座。这是一项安全功能。如果此插头无法插入电源插座，请联系电工。请勿破坏接地插头的作用。

声明 : 此为A级产品，在生活环境中，该产品可能会造成无线电干扰，在这种情况下，可能需要用户对其干扰采取切实可行的措施。

声明 : 在居住环境中，运行此设备可能会造成无线电干扰。

包装物品概览

小心地打开包装，检查下面列出的标配附件是否齐全。由于型号、规格、以及购买地域的不同，有些选配附件可能不提供。请确认您的购买地点。有些附件可能因地域不同而异。

保修卡仅在部分特定地域提供。有关详情，请咨询您的经销商。

标准附件

投影机

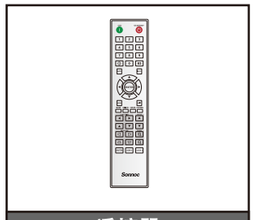

遥控器

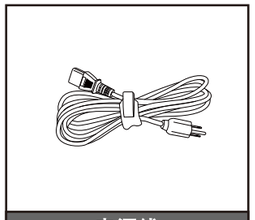

电源线

☑ 保修卡(*)
☑ 快速入门用户手册

文档

注意：

- *实际配件因型号、规格、以及地域不同而异。*
- *用错误型号的电池组，可能会使安全防护失效(例如，对某些类型的锂电池组)；*
- *将电池组投入火中或加热炉中，或对电池组进行机械挤压或切割的处理可能导致爆炸；*
- *将电池组放置在极高温度环境中，可能导致爆炸或泄漏可燃液体或气体；和*
- *电池组承受极低气压，可能导致爆炸或泄漏可燃液体或气体。*
- *不要吞咽电池，化学灼伤危险或文字；*
- *让儿童远离新的和使用过的电池。*
- *如果电池仓未安全闭合，停止使用该产品并使之远离儿童。*
- *如果你认为电池可能已被吞食或放置在身体的任何部位内，立即寻求医疗救助。*

产品概览

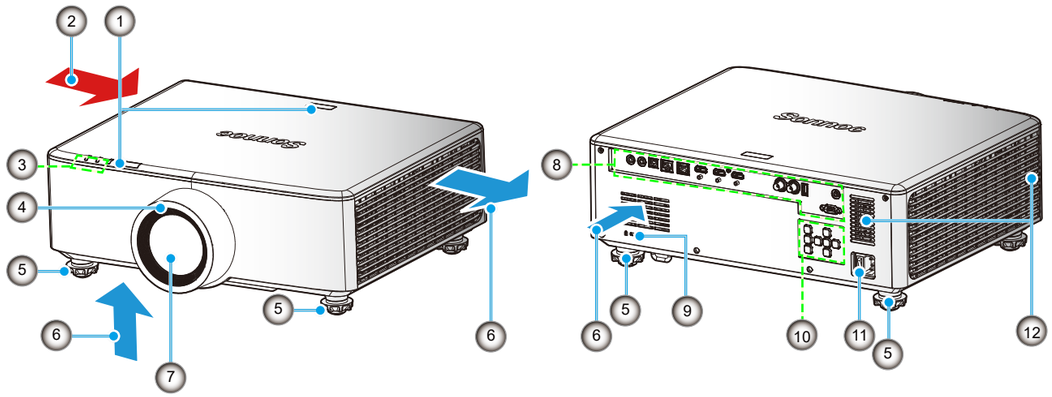

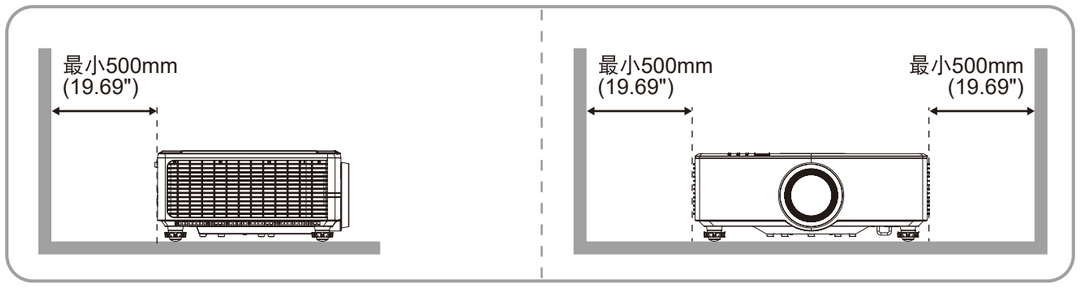

注意：

- *请勿堵塞投影机的进气口和排气口。*
- *在封闭空间内使用投影机时，在进气口和排气口周围留出至少500mm (19.69") 空间。*

编号	项目	编号	项目
1.	红外线接收器	7.	投影镜头
2.	通风孔（入气口）	8.	输入/输出
3.	LED 指示灯	9.	Kensington™ 锁端口
4.	装饰环	10.	键盘
5.	倾斜度调整支脚	11.	电源插口/电源开关
6.	通风孔（出气口）	12.	扬声器

连接

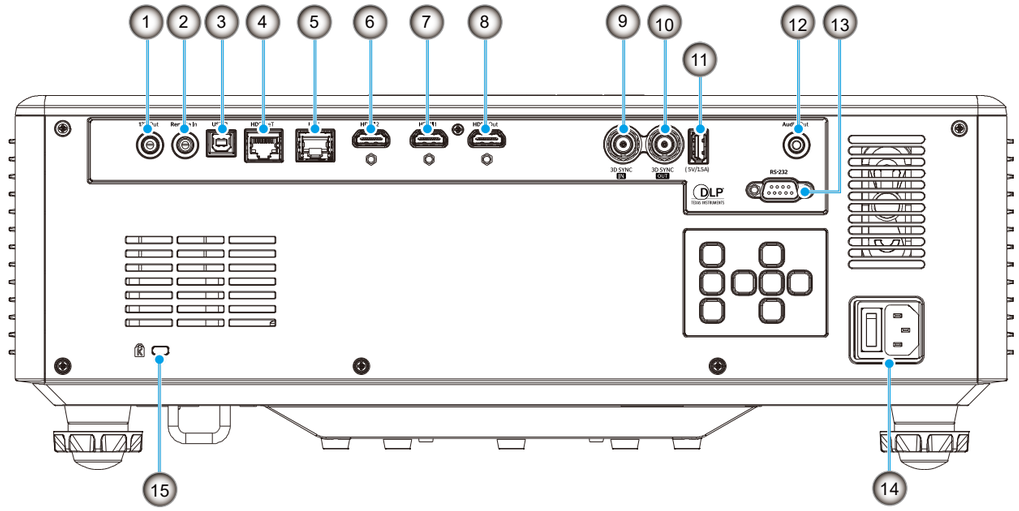

编号	项目	线缆	示例连接[1]
1.	12V 输出接口	12V触发器线	电动屏幕、窗帘等
2.	遥控输入接口	有线遥控线或红外接收器线（3.5mm TRS类型[2]）	RCU
3.	USB接口	USB（A-B）线	计算机
4.	HDBaseT接口	RJ-45 线	媒体播放
5.	LAN接口	RJ-45 线	局域或公司网络
6.	HDMI 2接口	HDMI线	计算机、游戏、控制台、媒体播放
7.	HDMI 1接口	HDMI线	计算机、游戏、控制台、媒体播放
8.	HDMI输出接口	HDMI线	屏幕
9.	3D同步输入接口	3D同步线	计算机
10.	3D同步输出接口	3D发射器线	3D发射器
11.	USB接口（电源 5V⎓1.5A）[3]	USB (A-A) 线	USB 5V输出
12.	音频输出接口	音频输出线	扬声器、媒体播放
13.	RS-232C 接口	RS232 线	计算机
14.	电源插座/电源开关	电源线	投影机
15.	Kensington™ 锁端口	投影线缆	投影机

注意：

1. *这些只是可连接的几个示例。每个端口可能有更多可用选项。*
2. *3.5mm TRS类型。*

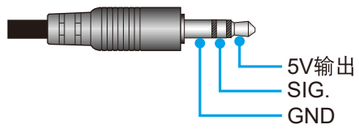

3. *不建议用于手机充电。*

键盘

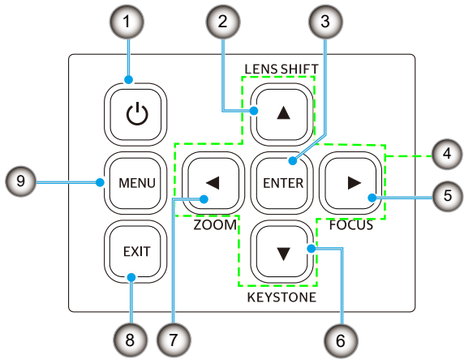

编号	按钮	功能
1.	电源键	开启或关闭投影机
2.	镜头位移	调整镜头垂直/水平位置
3.	确定	确认设置
4.	四向选择键	导航键
5.	聚焦	调整图像聚焦
6.	梯形校正	调整梯形失真校正
7.	缩放	调整图像大小
8.	返回	退回上一菜单，如已在最顶层菜单，则退出菜单
9.	菜单	在屏幕上显示主菜单或退回上一菜单 如已在最顶层菜单，则退出菜单

遥控器

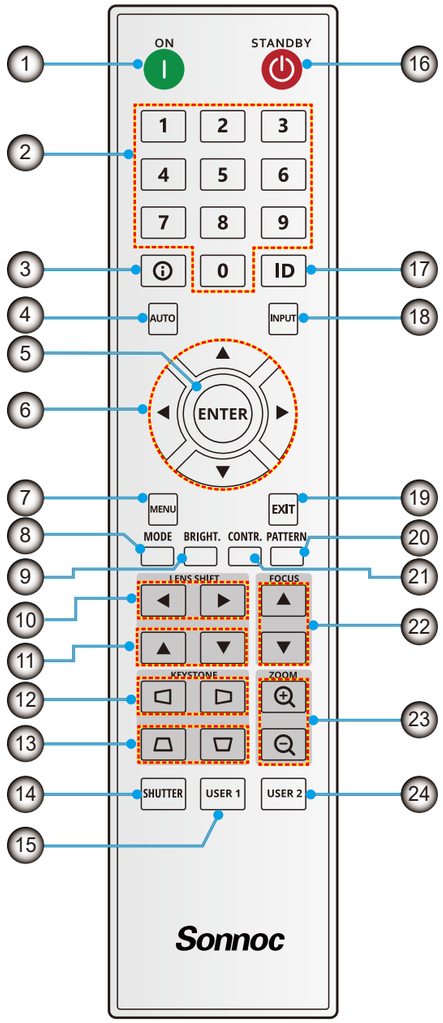

编号	按钮	功能
1.	开机	开启投影机电源。
2.	数字按键	输入数字(0-9)
3.	信息	在输入源图像显示信息。
4.	自动	自动将投影机与输入源同步。
5.	确定	确认选择。
6.	箭头键	使用箭头键浏览菜单或选择相应的设置。
7.	菜单	在屏幕上显示主菜单。
8.	模式	按此按钮选择预设画面模式。
9.	明亮（亮度）	设置图像的亮度。
10.	镜头位移（水平）	调整图像水平位置。
11.	镜头位移（垂直）	调整图像垂直位置。
12.	梯形校正（水平）	调整水平梯形失真图像。
13.	梯形校正（垂直）	调整垂直梯形失真图像。
14.	快门	暂时关闭 / 开启屏幕（AV静音）。
15.	用户1	按此按钮指派自定义功能。 有关详细信息，请参见用户指南。
16.	待机	关闭投影机电源。
17.	ID	设置投影机地址。
18.	输入	手动选择输入源。
19.	退出	返回上一个菜单。
20.	图案	显示测试图案。
21.	对比度	设置图像的对比度。
22.	聚焦	调整图像聚焦。
23.	变焦	调整图像尺寸。
24.	用户2	按此按钮指派自定义功能。 有关详细信息，请参见用户指南。

注意： *对于不支持这些功能的型号，有些按键可能没有功能。*

将输入源连接到投影机

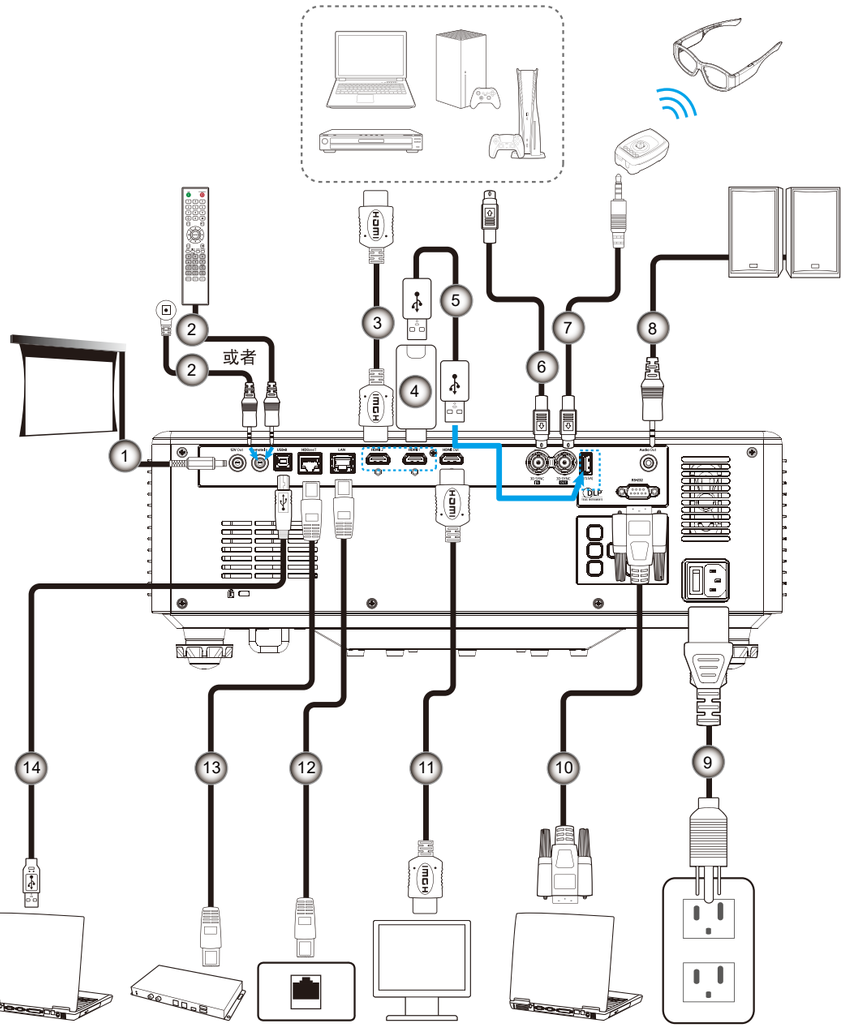

编号	项目	编号	项目	编号	项目
1.	12V DC插孔	6.	3D同步线	11.	HDMI线
2.	有线遥控线或红外接收器线（3.5mm TRS类型）	7.	3D发射器线	12.	RJ-45 线
3.	HDMI线	8.	音频输出线	13.	RJ-45 线
4.	HDMI Dongle	9.	电源线	14.	USB（A-B）线
5.	USB (A-A) 线	10.	RS232 线		

调整投影图像

调整投影机高度

本投影机配有升降支脚，用于调整图像高度。

1. 找到投影机下面的可调支脚，以调节投影机的高度。
2. 顺时针或逆时针转动可调支脚以升高或降低投影机。

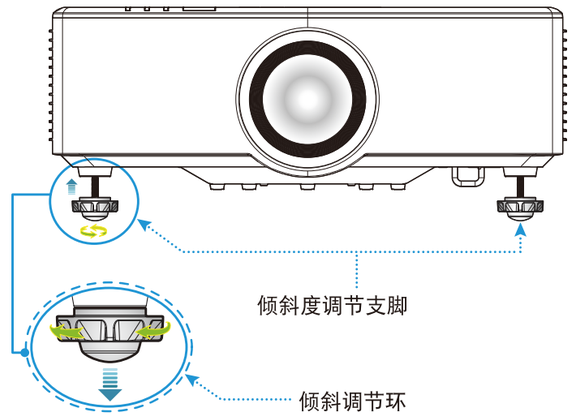

调整投影图像位移

利用电机驱动的镜头位移功能，投影镜头可以上下左右移动。此功能可以轻松地确定图像在屏幕上的位置。镜头位移通常体现为图像高度或宽度的百分比，请参见下图。

垂直/水平镜头位移

垂直/水平镜头位移

当镜头移至顶部时：

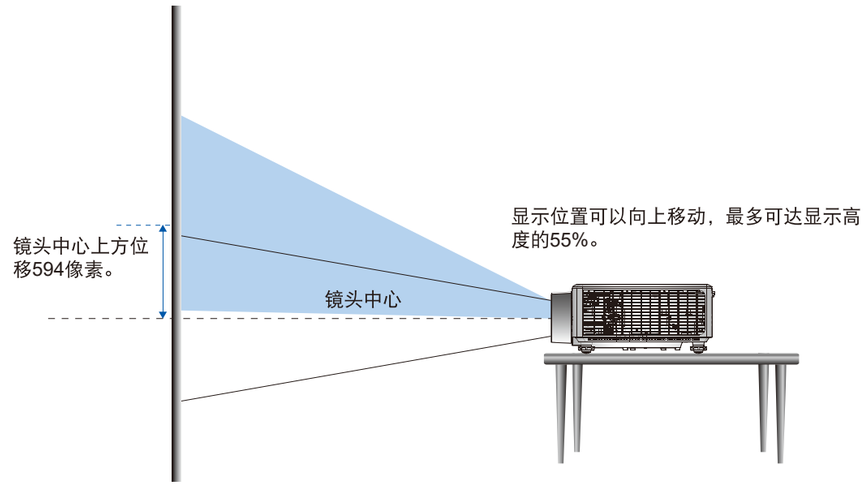

当镜头移至底部时：

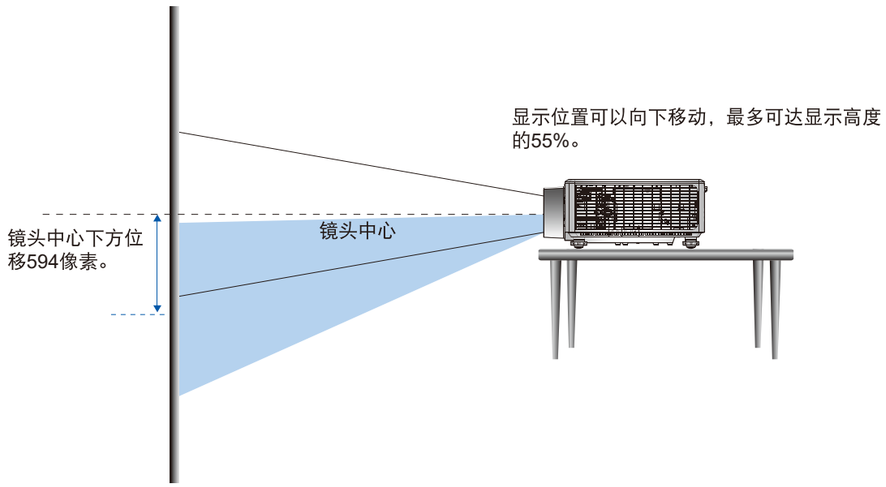

当镜头移至最左侧时：

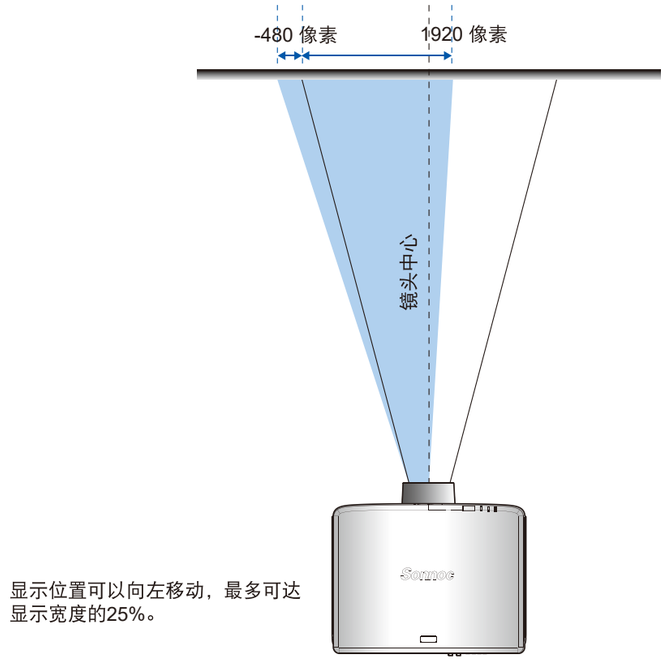

当镜头移至最右侧时：

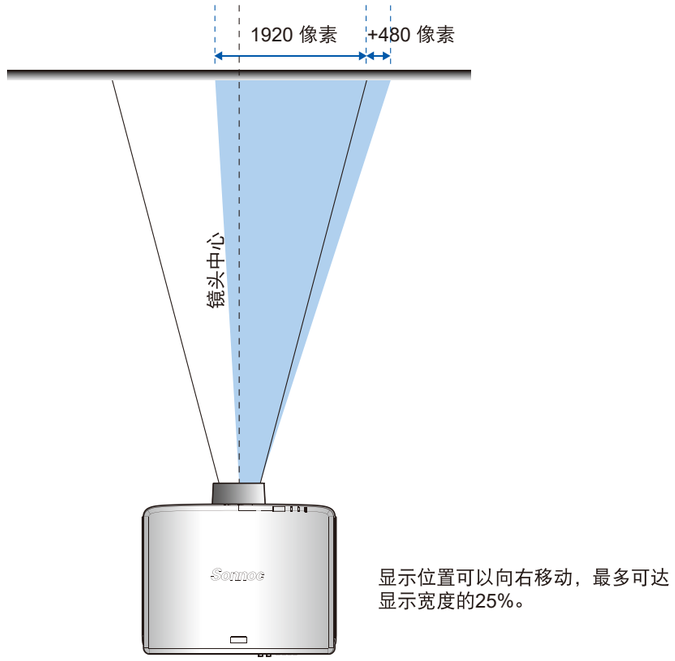

镜头位移范围

镜头类型	镜头位移范围（1/2图像）			
	ΔH	ΔV	ΔHo	ΔVo
镜头型号	50%	110%	10%	30%

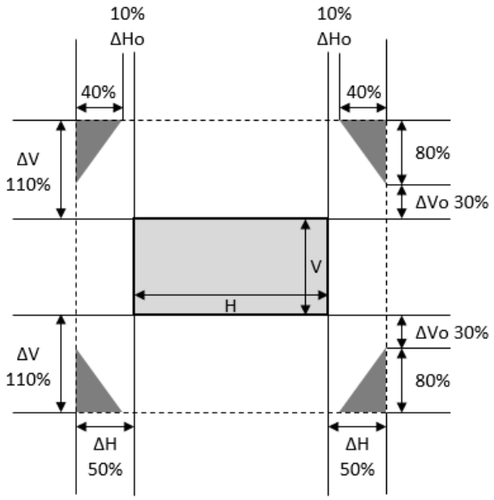

注意：

a) ΔH：当镜头居于中心时，在水平方向上的镜头位移范围。

b) ΔV：当镜头居于中心时，在垂直方向上的镜头位移范围。

c) ΔHo：当镜头居于顶部中间或底部中间时，在水平方向上没有渐晕情形的镜头位移范围。

d) ΔVo：当镜头居于右侧中间或左侧中间时，在垂直方向上没有渐晕情形的镜头位移范围。

e) V：投影图像的高度。

f) H：投影图像的宽度。

g) □投影图像。

h) ◣当镜头移至上述操作范围之外时，屏幕边缘可能会变暗或者图像可能会聚焦不准。

调整投影机的缩放和聚焦

使用遥控器或投影机键盘调整投影图像的缩放和聚焦。

- 如要调整图像聚焦效果，请按**聚焦**和▲▼按钮，直至图像清晰可见。Ⓐ
- 如要调整图像尺寸，请按**缩放**和遥控器上的⊕⊖按钮或键盘上的◀▶，以达到所需的图像尺寸。Ⓑ

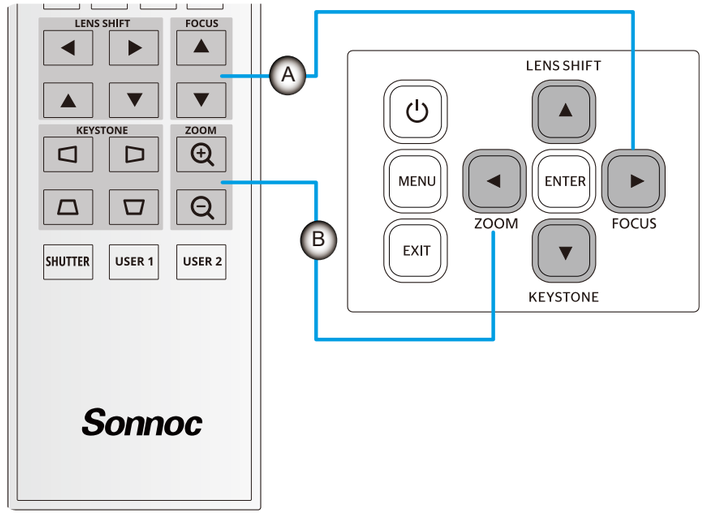

调整投影机位置

在选择投影机位置时，请考虑屏幕的大小和形状、电源插座的位置，以及投影机和其它设备之间的距离。

遵循下述一般原则：

- *将投影机放在一个平面上，并与屏幕保持正确的角度。投影机（安装标准镜头）必须距离投影屏幕至少50英寸(1.27m)。*
- *将投影机放到距离屏幕的理想位置。投影机镜头到屏幕的距离、缩放设置和视频格式决定投影图像的大小。*
- *镜头投射比：1.25 ~ 2.0*
  360 度自由方向操作。

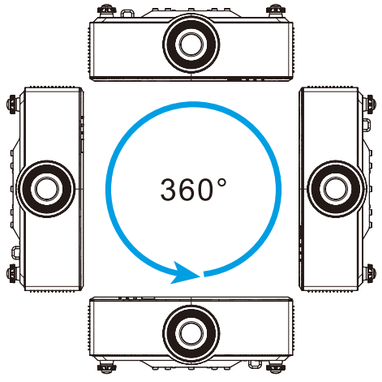

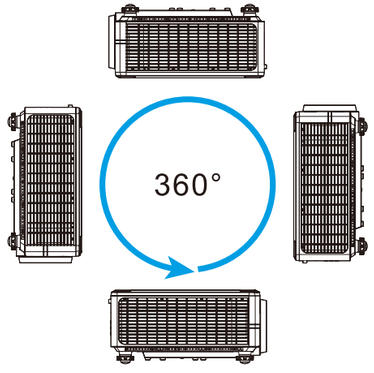

- *安装多台投影机时，请在相邻投影机之间留出至少1000mm (39.4”)的空间。*
- *对于吊顶/壁挂安装，请务必在吊装架和投影机底部进气口之间留出15 mm (0.6”)的空间。*

遥控器设置

安装/更换遥控器电池

遥控器随附2节AAA电池。

1. 卸下遥控器背面的电池盖。
2. 将AAA电池装入电池仓，如图所示。
3. 重新装上遥控器后盖。

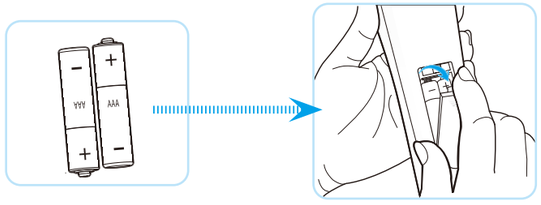

注意： *更换电池时，只可使用相同或同等类型的电池。*

小心

电池使用不当可能导致化学漏液或爆炸。请务必遵循下述指导说明。

- *请勿混用不同类型的电池。电池类型不同，特性也不同。*
- *请勿混用新旧电池。新旧电池混用会缩短新电池使用寿命或导致旧电池化学漏液。*
- *电池没电后，应尽快取出。若皮肤接触到电池漏液化学物质，可能会造成损伤。如发现任何化学漏液，应用布擦拭干净。*
- *因存放条件差异，此产品随附电池的预期使用寿命可能会缩短。*
- *若长时间不使用遥控器，应取出电池。*
- *在废弃电池时，务必遵守相关国家或地区的法规。*

遥控器工作范围

红外线(IR)遥控感应器位于投影机顶部和正面。为使遥控器正常工作，应确保遥控器位于与投影机遥控感应器垂直的30度角范围内。当遥控器和感应器之间的角度为±30度时，两者之间的距离不应超过6 m（19.7英尺），角度为0°时，不应超过8 m（26.2英尺）。

- *确保遥控器和投影机上的IR感应器之间没有任何障碍物，以免挡住红外线光束。*
- *请勿使阳光或荧光灯直接照射到投影机和遥控器的IR上。*
- *请使遥控器距离荧光灯2m以上，否则遥控器可能无法正常工作。*
- *如果遥控器靠近逆变器型荧光灯泡，可能会时常不起作用。*
- *如果遥控器距离投影机太近，有可能不起作用。*
- *对准屏幕时，遥控器和屏幕之间的距离应小于5m，以便IR光束反射回投影机。不过，有效范围可能因屏幕不同而异。*

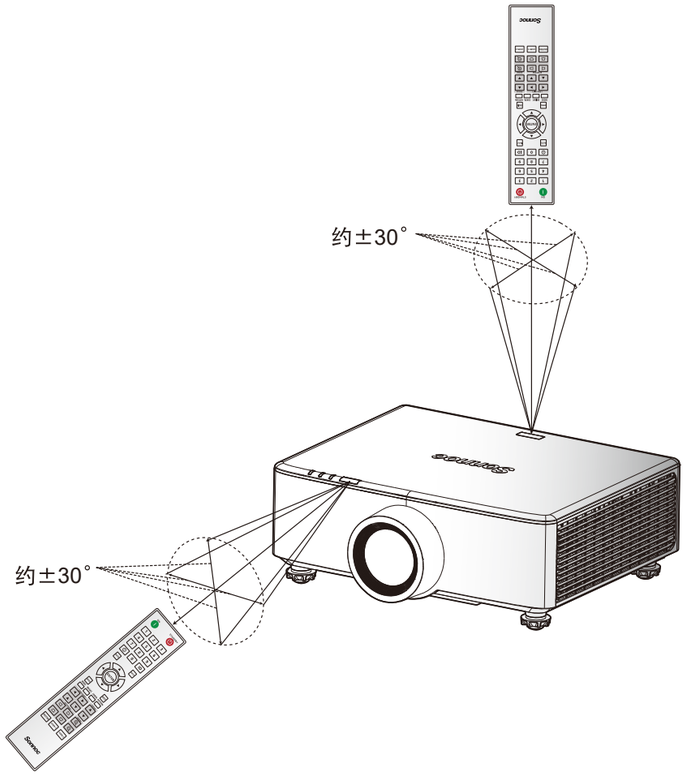

打开/关闭投影机电源

电源打开

1. 安全连接电源线和信号/输入源线。连接后，电源LED变成红色。
2. 将电源开关置于“ I ”（开机）位置，等待投影机键盘上的“⏻”按钮稳定显示红色。

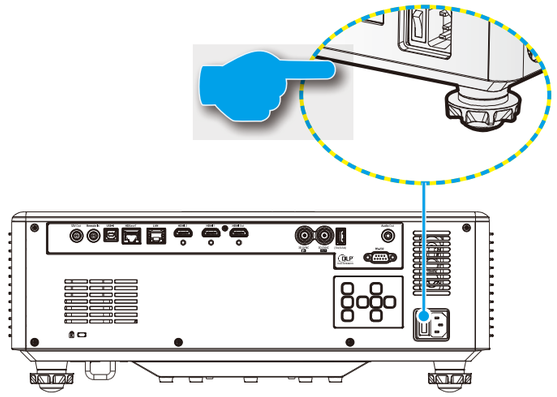

3. 按投影机键盘或遥控器上的“ I ”按钮，开启投影机电源。

   在启动过程中，电源LED闪烁绿色，在正常运行期间，电源LED稳定显示绿色。

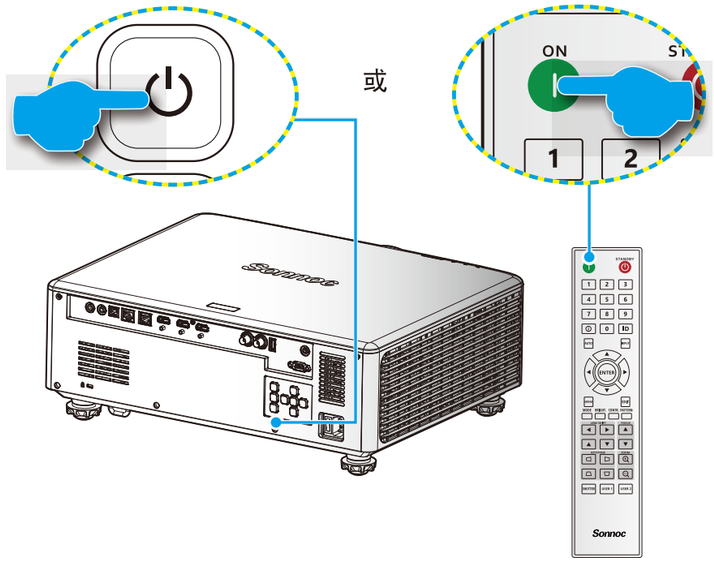

关闭电源

1. 按投影机键盘上的“⏻”按钮或或遥控器上的 ⏻ 按钮，关闭投影机电源。显示下面的信息：

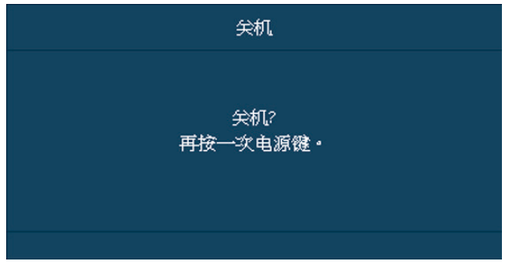

2. 再次按 ⏻ 以进行确认，否则该消息将在3秒后消失。再次按 ⏻ 时，投影机将关机。
3. 在散热过程中，电源LED闪烁绿色。当电源LED稳定显示红色时，表示投影机已进入待机模式。如果希望重新开启投影机，必须等待投影机完成散热过程并已进入待机模式。当投影机处于待机模式时，只需再次按投影机或遥控器上的“I”按钮，即可开启投影机。
4. 从电源插座和投影机上拔掉电源线。

注意：

- *不建议在关闭电源后立即开启投影机。*
- *默认情况下，投影机在闲置20分钟后会自动关闭。您可以在“系统设置→电源”的“自动关机（分钟）”菜单中修改空闲时间长度。如果希望投影机进入待机模式，请禁用自动关机并在“系统设置→电源→睡眠定时（分钟）”中设置睡眠时间长度。*

菜单导航和功能

此投影机具有一个多语言屏显(OSD)菜单，通过它可以调整图像和更改多种设置。

1. 如要打开OSD菜单，请按遥控器或投影机键盘上**菜单**键。
2. 如要选择一个主菜单或子菜单，请使用▲▼按钮使其高亮显示。然后，按**确定**按钮进入子菜单。
3. 按**菜单**键时，如果屏幕上原本没有菜单，则会显示菜单；如果已经有显示菜单，会跳至上一层菜单 (直到关掉整个菜单)。
4. 按**返回**按钮退出OSD菜单。
5. 调整功能值或选择选项的方法。
   - 如要调整滑动条的值，请高亮显示相应的功能，然后使用◀▶按钮更改值。
   - 如要选中或取消选中一个复选框，请高亮显示相应的功能，然后按**确定**。
   - 如要输入数字或符号，请高亮显示相应的数字或符号，然后使用▲▼按钮进行选择。此外，还可以使用遥控器或键盘上的数字键。
   - 如要选择一个功能选项，请使用▲▼◀▶按钮进行选择。如果导航栏上不显示**确定**图标，则自动应用高亮显示的选项。如果导航栏上有**确定**图标，则按**确定**确认选择。

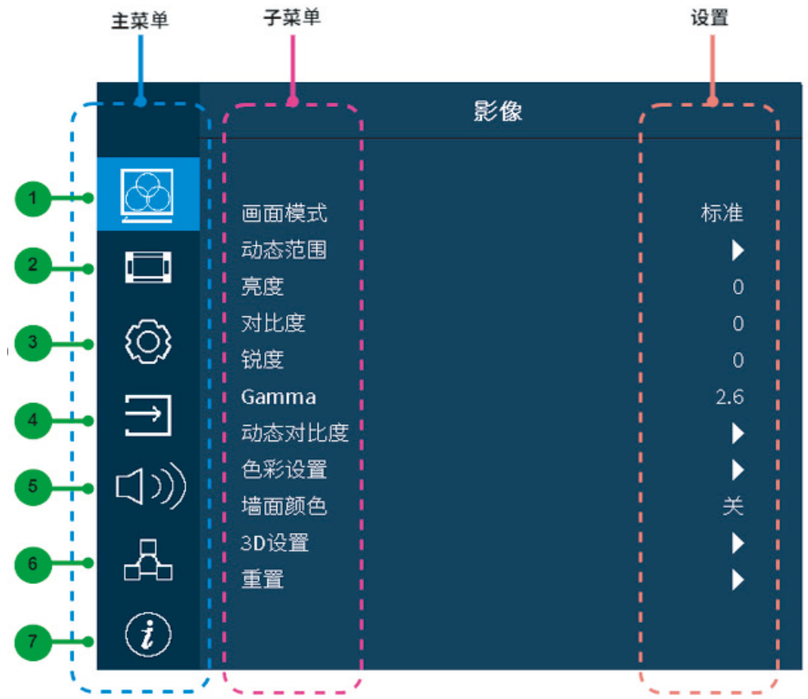

编号	项目	编号	项目
1.	影像	5.	音频
2.	显示	6.	通讯
3.	设置	7.	信息
4.	输入设置		

OSD菜单树

主菜单	子菜单2	子菜单3	子菜单4	子菜单5	子菜单6	值
影像	画面模式					中国红
						HDR
						HLG
						影院
						sRGB
						标准 [默认]
						DICOM SIM.
						融合
						3D
						High Frame Rate
						用户
	动态范围	HDR				关
						自动 [默认]
		HDR Brightness				0 ~ 10
	亮度					0~100 [默认: 50]
	对比度					0~100 [默认: 50]
	锐度					1 - 15
	Gamma					电影
						图像
						1.8
						2.0
						2.2
						2.4
						2.6
						生动
						3D
						黑板
						DICOM SIM.
						HDR
	动态对比度	动态黑				关 [默认]
						开
		Speed				1 - 160
		Strength				0-3
		Level				50%-100%
		极黑				关 [默认]
						开
		AV Mute Timer				0.0s-10.0s
		Black Signal Level				0-5
	色彩设置	色彩				0~100 [默认: 50]
		色度				0~100 [默认: 50]
		BrilliantColor™				0-10 [默认: 10]
		色温				暖色
						标准 [默认]
						凉爽
						冷色

主菜单	子菜单2	子菜单3	子菜单4	子菜单5	子菜单6	值
影像	色彩设置	色彩管理	红色	色调		0-254 [默认: 127]
				饱和度		0-254 [默认: 127]
				光亮度		0-254 [默认: 127]
				重置		是
						取消 [默认]
			绿色	色调		0-254 [默认: 127]
				饱和度		0-254 [默认: 127]
				光亮度		0-254 [默认: 127]
				重置		是
						取消 [默认]
			蓝色	色调		0-254 [默认: 127]
				饱和度		0-254 [默认: 127]
				光亮度		0-254 [默认: 127]
				重置		是
						取消 [默认]
			青色	色调		0-254 [默认: 127]
				饱和度		0-254 [默认: 127]
				光亮度		0-254 [默认: 127]
				重置		是
						取消 [默认]
			洋红色	色调		0-254 [默认: 127]
				饱和度		0-254 [默认: 127]
				光亮度		0-254 [默认: 127]
				重置		是
						取消 [默认]
			黄色	色调		0-254 [默认: 127]
				饱和度		0-254 [默认: 127]
				光亮度		0-254 [默认: 127]
				重置		是
						取消 [默认]
			白色	红色		0-254 [默认: 127]
				绿色		0-254 [默认: 127]
				蓝色		0-254 [默认: 127]
				重置		是
						取消 [默认]
		白平衡	R增益			0-100 [默认: 50]
			G增益			0-100 [默认: 50]
			B增益			0-100 [默认: 50]
			R偏差			0-100 [默认: 50]
			G偏差			0-100 [默认: 50]
			B偏差			0-100 [默认: 50]
		色彩空间				自动 [默认]
						RGB (0-255)
						RGB (16-235)
						YUV

主菜单	子菜单2	子菜单3	子菜单4	子菜单5	子菜单6	值
图像	墙面颜色					关 [默认]
						黑板
						浅黄
						浅绿
						浅蓝
						粉红
						灰
	3D设置	3D 模式				关 [默认]
						自动
		3D 同步类型				DLP-link [默认]
						3D Sync
		3D 格式				自动 [默认]
						帧封装
						Side by Side
						Top and Bottom
						Frame Sequential
		3D 同步反转				关 [默认]
						开
		3D 同步输出				至发射器 [默认]
						至下一台投影机
		重置				是
						取消 [默认]
	重置					是
						取消 [默认]
显示	光源设置	光源模式				正常 [默认]
						Eco模式
						恒定亮度
						恒定功率
		亮度等级				10%-100% [默认： 100%]
	游戏模式					关 [默认]
						开
	银幕宽高比					4:3
						16:9
						21:9
						LBX
						自动 [默认]
						原始
						16:10
						16:6
						2.35:1
	数字缩放					80-180 [默认: 100]
	图像位移	水平				0 ~ 100 [默认: 50]
		垂直				0 ~ 100 [默认: 50]

主菜单	子菜单2	子菜单3	子菜单4	子菜单5	子菜单6	值
显示	几何校正	垂直梯形校正				0 ~ 40 [默认: 20]
		水平梯形校正				0 ~ 40 [默认: 20]
		边角调整 (Grid Pattern)"	Top Left			right (0-1152)
						left (0-1152)
						up (0-648)
						down (0-648)
			Top Right			right (2688-3839)
						left (2688-3839)
						up (0-648)
						down (0-648)
			Bottom Left			right (0-1152)
						left (0-1152)
						up (1512-2159)
						down (1512-2159)
			Bottom Right			right (2688-3839)
						left (2688-3839)
						up (1512-2159)
						down (1512-2159)
		变形校正				关 [默认]
						开
		变形校正调整				（调整图案）
		Grid Color				绿色 [默认]
						洋红
						红色
						青色
		重置				是
						取消 [默认]
	边缘遮盖					0-10 [默认: 0]
	重置					是
						取消 [默认]
设置	测试图案					关 [默认]
						Green Grid
						Magenta Grid
						White Grid
						White
						Black
						Red
						Green
						Blue
						Yellow
						Magenta
						Cyan
						ANSI Contrast 4x4
						Color Bar
						4K Full Screen

主菜单	子菜单2	子菜单3	子菜单4	子菜单5	子菜单6	值
设置	投影方向	吊装				自动 [默认]
						开
						关
		背投影				关 [默认]
						开
	语言					English [默认]
						Deutsch
						Français
						Italiano
						Español
						Português
						Polski
						Nederlands
						Norsk
						繁體中文
						简体中文
						日本語
						한국어
						Р у с с к и й
						Magyar
						ไทย
	菜单设定	菜单位置				Top Left
						Top Right
						Center [默认]
						Bottom Left
						Bottom Right
		菜单时间				关
						5s
						10s [默认]
						20s
						30s
						60s
		信息隐藏				关 [默认]
						开
	高海拔模式					关 [默认]
						开

主菜单	子菜单2	子菜单3	子菜单4	子菜单5	子菜单6	值
设置	镜头设置	聚焦				[聚焦调整]
		缩放				[聚焦调整]
		Lens Function				已锁定
						解锁 [默认]
		镜头位移				[图案调整]
		镜头校准				是
						取消 [默认]
		Lens Shift Memory	保存记忆			记忆1 - 记忆5
			应用记忆			记忆1 - 记忆5
			清除记忆			是
						取消 [默认]
		重置				是
						取消 [默认]
	电源设定	电源侦测自动开机				关 [默认]
						开
		信号源侦测自动开机				关 [默认]
						开
		自动关机 (分)				0, 2 ~ 180 [默认： 20]
		睡眠定时 (分)				0 ~ 960 [默认: 0]
		电源模式(待机)				节能
						活动
						通讯 [默认]
		12V 继电器				关 [默认]
						开
		重置				是
						取消 [默认]
	快门	启动				快门关闭 [默认]
						快门启动
	租赁	租赁				关 [默认]
						开
		租赁定时	月			0 ~ 35 [默认: 0]
			天			0 ~ 29 [默认: 0]
			小时			0 ~ 23 [默认: 0]
		更改密码				
	按键锁定					关 [默认]
						开
	按键背光					关
						开 [默认]
	开机画面					默认 [默认]
						中性

主菜单	子菜单2	子菜单3	子菜单4	子菜单5	子菜单6	值
设置	背景颜色					无
						蓝色
						红色
						绿色
						灰
						白色
						开机画面
	User Data	保存所有设置				记忆1~记忆5 [默认：记忆1]
		加载所有设置				记忆1~记忆5 [默认：记忆1]
	恢复原值	OSD恢复原值				是
						取消 [默认]
		恢复原值				是
						取消 [默认]
		选择性重置	影像			是
						取消 [默认]
			显示			是
						取消 [默认]
			设置			是
						取消 [默认]
			输入			是
						取消 [默认]
			音频			是
						取消 [默认]
			通讯			是
						取消 [默认]
输入设置	自动信号源					关
						开 [默认]
	Quick Resync					关
						开 [默认]
	输入源					HDMI 1 [默认]
						HDMI 2
						HDBaseT
	EDID Settings	HDMI 1 EDID				1.4
						2.0 [默认]
		HDMI 2 EDID				1.4
						2.0 [默认]
		HDBaseT EDID				1.4
						2.0 [默认]
	HDMI Out					HDMI 1 [默认]
						HDMI 2
	重置					是
						取消 [默认]

主菜单	子菜单2	子菜单3	子菜单4	子菜单5	子菜单6	值
音频	音量					0 ~ 10 [默认: 5]
	静音					关 [默认]
						开
	声音输出					自动 [默认]
						内置扬声器
						Line Out
	重置					是
						取消 [默认]
通讯	红外线功能	前方				关
						开 [默认]
		顶部				关
						开 [默认]
		HDBaseT				关 [默认]
						开
	遥控设定	Remote Code				0 ~ 99 [默认: 0]
		Quick Switch Code				关 [默认]
						1~9
		用户1				HDMI 1
						HDMI 2
						色彩管理
						色温
						投影方向
						光源模式
						冻结屏幕
						网路设置
						选择性重置
		用户2				HDMI 1
						HDMI 2
						色彩管理
						色温
						投影方向
						光源模式
						冻结屏幕
						网路设置
						选择性重置

主菜单	子菜单2	子菜单3	子菜单4	子菜单5	子菜单6	值
通讯	LAN	LAN 接口				RJ-45 [默认]
						HDBaseT
		网路状态				连接 [只读]
						断开 [只读]
		MAC地址				[只读]
		DHCP				关 [默认]
						开
		IP地址				---.---.---.--- [默认：192.168.0.100]
		子网掩码				---.---.---.--- [默认：255.255.255.0]
		网关				---.---.---.--- [默认：192.168.0.51]
		DNS 1				---.---.---.--- [默认：0.0.0.0]
		DNS 2				---.---.---.--- [默认：0.0.0.0]
		应用				是
						取消 [默认]
		重置				是
						取消 [默认]
	控制	PJ Link				关
						开 [默认]
		AMX				关
						开 [默认]
		HTTP				关
						开 [默认]
	Baud Rate					9600
						19200
						38400
						57600
						115200 [默认]
	重置					是
						取消 [默认]
信息	Model Name					
	机器序号					
	Source Info.	信号源				
		分辨率				
		信号格式				
		像素时钟				
		刷新频率				
		Color Bit Depth				ie. 12bit,
		色域				ie. BT.2020
		色彩空间				RGB(0-255), RGB(16-235), YUV
		画面模式				
	光源模式					
	遥控对应码					

主菜单	子菜单2	子菜单3	子菜单4	子菜单5	子菜单6	值
信息	系统状态	待机模式				
		投影时数				
		总时数				
		正常				
		Eco模式				
		自定义功率				
		Ambient Temp.				
		System Temp.				
	控制	PJ Link				
		AMX				
		HTTP				
	LAN	LAN接口				
		MAC地址				
		网路状态				
		DHCP				
		IP 地址				
		子网掩码				
		网关				
		DNS 1				
		DNS 2				
	全体版本	主板本				
		F-MCU Version				
		A-MCU Version				
		LAN 版本				
		Formatter Version				
		HDBaseT Version				

影像菜单

了解如何配置影像设置。

子菜单

- 画面模式
- 动态范围
- 亮度
- 对比度
- 锐度
- Gamma
- 动态对比度
- 色彩设置
- 墙面颜色
- 3D设置

画面模式

根据您的观看喜好，有多个预定义的显示模式供您选择。每种模式都经由我们的专业色彩团队进行了微调，以确保在显示各种内容时都能具有卓越的色彩效果。

中国红

在此模式下，颜色饱和度和亮度处于良好均衡状态。玩游戏时选择此模式。

HDR / HLG

解码和显示高动态范围（High Dynamic Range，HDR）/ Hybrid Log Gamma (HLG)内容，利用REC.2020色域呈现最深的黑色、最亮的白色、以及生动的电影色彩。当HDR/HLG设为自动（并且HDR/HLG内容发送到投影机 – 4K UHD Blu-ray、1080p/4K UHD HDR/HLG游戏、4K UHD流视频）时，此模式自动启用。HDR/HLG呈现的色彩高度精确，超过了其他显示模式的色彩效果。因此，HDR/HLG模式启用时，不能选择其他显示模式（影院、标准等）。

影院

提供最佳的细节和色彩平衡，适合观看电影。

sRGB

标准化的、准确的颜色。

标准

此模式适合需要超高亮度的环境，例如在光线良好的房间中使用投影机。

DICOM SIM.

此模式专为查看灰度图像而创建，非常适合在医疗培训期间查看X光片和扫描结果。

融合

当使用多台投影机时，此模式可以消除可见的条带，在整个屏幕上呈现单个明亮的高分辨率图像。

3D

优化设置以观看3D内容。

注意： *为体验3D效果，您需要佩戴与DLP Link兼容的3D眼镜。有关的详细信息，请参见3D部分。*

High Frame Rate

高帧速率（HFR）是指高于以前典型速率的更高帧速率。

注意：

- *高帧率模式仅支持120/240Hz下1080P的输入分辨率，输出刷新率为240Hz。*
- *系统将自动检测输入信号并切换到此模式。通常它不可用于手动。*

用户

基于“中国红”，用户可以调整色彩设置并保存它们。

注意：

- *选择3D模式时，中国红、HDR、HLG、影院、sRGB、标准、DICOM SIM.、融合、High Frame Rate和用户模式将不可用。*
- *选择融合模式时，HDR、HLG、3D和High Frame Rate模式将不可用。*

HDR

最适合播放HDR视频。

动态范围

从4K蓝光播放器和流媒体设备播放视频时，配置HDR（高动态范围）设置及其效果。

HDR

- **关**：关闭HDR处理。设置为“关”时，投影机不解码HDR内容。
- **自动**：自动检测HDR型号。

HDR Brightness

调整HDR的亮度。

亮度

调整投影图像的光亮度，以适应不同的环境光线。

对比度

调整投影图像的对比度。对比度控制图像最亮和最暗部分之间的差异程度。

锐度

调整投影图像中细节的清晰度，使图像更清晰、更锐利。

Gamma

选择合适的伽玛值，以根据输入源对图像进行优化。

电影

最适合家庭影院设置。

图像

最适合从PC输入投影照片。

1.8 / 2.0 / 2.2 / 2.4 / 2.6

选择一个预设伽玛值，以调整图像性能。一般而言，值越小，图像的暗区域越亮。标准伽玛值为2.2。

生动

最适合玩游戏。在此模式下，颜色饱和度和亮度处于良好均衡状态。

3D

最适合播放3D视频。

黑板
最适合投影到黑板上。

DICOM SIM.
最适合投影黑白医学图像，例如X光图。

注意： *选择融合模式时，仅支持伽玛值2.2。*

HDR
最适合播放HDR视频。

动态对比度
设置动态对比度，以最大程度地提高暗色内容的对比度。

动态黑
此功能启用时，自动调整视频输入源的对比度。通过减少光输出，改善黑暗场景中的黑色级别。

Speed
调整光源校正的速度。值的范围是1到160。值越小，校正越慢；值越大，校正越快。

Strength
设置动态对比度调整的强度。值的范围是0到3，值越大，校正越强。

Level
若当前内容的亮度等级低于设置值，则对光源进行调整。值的范围是50%到100%。值越大，光源的调整范围越大。

极黑
此功能启用时，若检测到黑色图像，会关闭激光，从而自动提高对比度。

AV Mute Timer
设置定时器，以便在检测到黑色内容后关闭激光。设置值的范围是0秒到10秒。

Black Signal Level
将黑色电平值设置为“真黑色”功能的阈值。此值可以在0%到5%范围内进行调整，0是最暗的黑色，而5是最亮的。

注意：
- *动态黑开启时，极黑将不可用。*
- *极黑开启时，动态黑将不可用。*

色彩设置
配置投影图像的色彩设置，以改善颜色性能。

色彩
调整所选颜色的饱和度。此值表示颜色偏离或接近色度图中心白色的偏移程度。

色度
调整视频图像中红色和绿色的色彩平衡。

BrilliantColor™
采用新的色彩处理算法和系统级增强功能，此可调项目可以在提供逼真、丰富图片色彩的同时，微调图片亮度。

色温
调整投影图像的色温。可用选项为暖色、标准、冷色或冷色。

色彩管理
通过调整图像的各个颜色分量来改变投影图像的颜色。可调颜色包括：红色、绿色、蓝色、青色、黄色和洋红色 (R / G / B / C / Y / M)。

- **红色 / 绿色 / 蓝色 / 青色 / 洋红色 / 黄色：**选择一种颜色以进一步调整。
  - **色调**：调整所选颜色的色调。此值反映了围绕色度图中原始颜色而旋转的度数。值增大表示逆时针旋转，值减小表示顺时针旋转。
  - **饱和度**：调整所选颜色的饱和度。此值表示颜色偏离或接近色度图中心白色的偏移程度。
  - **光亮度**：调整所选颜色的亮度。值增大时图像变亮（在颜色中添加白色），值减小时图像变暗（在颜色中添加黑色）。
  - **重置**：将红色、绿色、蓝色、青色、洋红或黄色重置为出厂默认值。
- **白色：**通过设置红色、绿色和蓝色的值来调整白色性能。
  - **红色 / 绿色 / 蓝色**: 调整红色、绿色和蓝色以优化白色性能。

白平衡
通过增益和偏移来调整投影图像的白平衡。用于设置灰度的每个RGB通道，增益和偏移是两项单独控制。增益校准暗色部分的颜色，偏移校准白色部分。

- **R / G / B增益：**调整图像亮色区域的颜色。
- **R / G / B偏差：**调整图像暗色区域的颜色。

色彩空间
选择一种专门针对输入信号进行过调整的色彩空间。可用选项为自动（默认）、RGB(0~255)、RGB(16~235)和YUV。

注意： *选择3D、High Frame Rate或融合模式时，色温将不可用。*

墙面颜色
设置墙壁颜色，以便投影机在特定墙面上达到最佳颜色效果。可用选项包括：关、黑板、浅黄色、浅绿色、浅蓝色、粉红色和灰。

3D设置
3D视频文件组合了同一场景的两个略有不同的图像（帧），二者分别表示左眼和右眼看到的不同视野。当这些帧的显示速度足够快并且戴着3D眼镜（与左右帧同步）观看时，观看者的大脑随之将分开的图像组合成单个3D图像。3D菜单中的选项用于设置3D功能，以正确显示3D视频。

3D 模式
- **关：**选择 “关”关闭 3D模式。

- **自动：**选择“自动”开启3D模式。

3D同步类型

根据3D同步信号的处理方式而选择适当的3D技术。

- **DLP-Link：**由投影机内置的DLP Link技术生成3D同步信号时，选择DLP Link。仅当使用的3D眼镜与DLP 3D技术兼容并且启用了3D功能时，DLP Link才有效。。
- **3D Sync：**当3D同步输出信号通过3D同步输出端口发送到发射器或另一台投影机时，选择“3D Sync”。

  注意： *3D同步输出不支持3D帧延迟。*

3D格式

使用此选项选择合适的3D影像格式内容。

- **自动：**当检测到3D识别信号时，自动选择3D影像格式。
- **帧封装：**以“帧封装”格式显示3D信号。
- **Side by Side：**以“Side by Side”格式显示3D信号。
- **Top and Bottom：**以“Top and Bottom”格式显示3D信号。
- **Frame Sequential：**以“Frame Sequential”格式显示3D信号。

3D同步反转

使用此选项启用/禁用3D同步反转功能。

3D同步输出

设置3D同步输出信号的传送。

- **至发射器：**将3D同步信号发送到与3D同步输出端口相连的发射器。
- **至下一台投影机：**当使用多台投影机时，将3D同步信号发送到下一台投影机。

重置

将所有功能设置恢复至出厂默认值。

注意：

- *选择融合模式时，“3D同步类型”、“3D同步反转”和“3D同步输出”将不可用。*
- *此投影机是带有DLP-Link 3D解决方案的3D功能投影机。*
- *在观看视频前，请确保您的3D眼睛可用于DLP-Link 3D内容。*
- *本投影机支持经由HDMI1/HDMI2端口的帧顺序（页面翻转）3D。*
- *要启用3D模式，输入帧速率应只设置为60Hz，更低或更高均不支持。*
- *为达到最佳性能，建议使用1920x1080分辨率，请注意，在3D模式下不支持4K (3840x2160)分辨率。*

重置

将所有图像设置恢复至出厂默认值。

显示菜单

了解如何根据安装情形配置设置以正确投影图像。

子菜单

- 光源设置
- 游戏模式
- 银幕宽高比
- 数字缩放
- 图像位移
- 几何校正
- 边缘遮盖

光源设置

设置光源以控制投影机的亮度。

光源模式

根据安装要求而选择光源模式。可用选项包括：正常、ECO模式、恒定亮度和恒定功率。

亮度等级

调整亮度等级，范围是10%到100%。

注意：

- *正常：亮度等级固定在100%，无法调整。*
- *ECO模式：亮度等级固定在50%，无法调整。*
- *恒定亮度：亮度等级只能从50%调整到80%。*
- *恒定功率：亮度等级可以从10%调整到100%。*

游戏模式

启用此功能可将打游戏时的响应时间（输入延迟）减少到4.5ms (1080p120Hz)。所有几何校正设置（示例：梯形校正、四角）在游戏模式启用时被禁用。有关详细信息，请参见下文。

注意：

- *信号的输入延迟如下表所示：*
- *表中的值可能略有不同。*

输入源时序	游戏模式	输出分辨率	输入延迟	帧
1080p60	开	2160p	16.9ms	~1帧
1080p120	开	2160p	8.9ms	~0.5帧
1080p240	开	2160p	4.5ms	~0.25帧
4K60	开	2160p	16.8ms	~1帧
1080p60	关	2160p	25.22ms	~1.5帧
1080p120	关	2160p	12.8ms	~0.8帧
1080p240	关	2160p	6.4ms	~0.4帧
4K60	关	2160p	50.2ms	~3帧

银幕宽高比

设置投影图像的宽高比。可用选项为4:3、16:9、21:9、LBX、自动或原始、16:10、16:6或2.35:1。选择自动时显示检测到的图像尺寸。

- **4:3:** 此影像比例适用于 4:3 输入源。
- **16:9:** 此图像比例适用于16:9 输入源，如针对宽屏电视的 HDTV 和 DVD 增强。
- **21:9:** 此图像比例适用于21:9 输入源，如针对宽屏电视的 HDTV 和 DVD 增强。
- **LBX**：此影像比例适用于非 16x9 输入源、宽屏信号源以及利用外部 16x9 镜头以全分辨率显示。
- **自动**：自动选择合适的显示影像比例。
- **原始**：此影像比例显示原始图像而没有任何缩放。
- **16:10**：此图像比例适用于16:10 输入源，如针对宽屏电视的 HDTV 和 DVD 增强。
- **16:6**：此图像比例适用于16:6 输入源，如针对宽屏电视的 HDTV 和 DVD 增强。
- **2.35:1**：此图像比例适用于2.35:1 输入源，如针对宽屏电视的 HDTV 和 DVD 增强。

注意： *输入分辨率低于1080p时，Native（原生）设置不可用。*

数字缩放

用于缩小或放大投影屏幕上的图像。数字缩放与光学变焦不同，会导致图像质量下降。

注意： *缩放设置在投影机重启后保持不变。*

图像位移

调整投影图像的位置。

水平

使用◀和▶按钮调整投影图像的水平位置。

垂直

使用▲和▼按钮调整投影图像的垂直位置。

注意： *选择3D模式时，图像位移将不可用。*

几何校正

配置几何设置，以根据不同投影表面调整图像的形状。

垂直梯形校正

调整图像垂直失真，使图像更方正。垂直梯形校正用于校正图像上下两边向一侧倾斜的梯形图像形状。这适用于垂直轴应用情形。

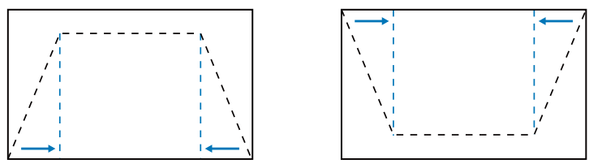

水平梯形校正

调整图像水平失真，使图像更方正。水平梯形校正用于校正图像左右两边不等长的梯形图像形状。这适用于垂直轴应用情形。

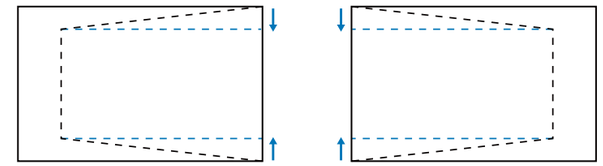

边角调整

通过移动图像的4个角来调整图像形状，使其适合特定的投影表面。

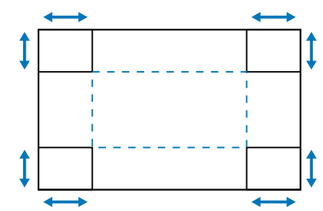

变形校正

启用或禁用变形功能。

变形校正调整

使用变形调整图像，使其与投影表面（屏幕）的边框对齐，或消除图像失真（由不平坦表面引起）。

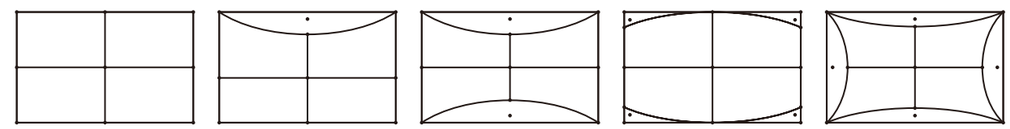

注意： *变形调整只支持5x3网格点。*

Grid Color

为变形和融合图案选择一种网格颜色：绿色、洋红色、红色或青色。

重置

将几何校正设置恢复至出厂默认值。

边缘遮盖

边缘遮盖功能可以隐藏投影图像的一个或多个边缘。您可以使用此功能去除视频图像边缘上的视频编码噪点。

注意： *3D模式开启时，边缘遮盖将不可用。*

重置

将所有显示设置恢复至出厂默认值。

设置菜单

了解如何配置投影机的系统设置。

子菜单

- 测试图案
- 投影方向
- 语言
- 菜单设定
- 高海拔模式
- 镜头设置
- 电源设定
- 快门
- 租赁
- 按键锁定
- 按键背光
- 开机画面
- 背景颜色
- User Data
- 恢复原值

测试图案

选择测试图案。可用选项包括：关、Green Grid、Magenta Grid、White Grid、White、Black、Red、Green、Blue、Yellow、Magenta、Cyan、ANSI Contrast 4x4、Color Bar和4K Full Screen。

投影方向

通过选择正确的投影模式，更改图像方向。

吊装

启用吊装安装功能。

背投影

检查背投功能。

语言

选择OSD菜单的语言。可用语言包括英语、德语、法语、意大利语、西班牙语、葡萄牙语、波兰语、荷兰语、挪威语、繁体中文、简体中文、日语、韩语、俄语、匈牙利语和泰语。

菜单设定

菜单位置

选择菜单位置：左上、右上、居中、左下或右下。

注意： *由于硬件限制，左下和右下OSD的更新会变慢。*

菜单时间

设置菜单在屏幕上显示的时间长度。

信息隐藏

允许或禁止在边角显示信息消息，例如输入源、IP地址等。

高海拔模式

选择“开”会提高风扇速度。为确保图像质量和防止投影机损坏，在高温、高湿或高海拔环境中，应启用高海拔模式。

镜头设置

配置镜头设置，以调整图像质量和位置。

聚焦

使用▲和▼按钮调整投影图像的焦距。

缩放

使用⊕和⊖按钮调整投影图像的尺寸。

Lens Function

锁定镜头以防止镜头电机移动，这将禁用所有镜头功能。

注意： *镜头功能开启时，聚焦、缩放、镜头位移、镜头校准和Lens Shift Memory将不可用。*

镜头位移

使用▲、▼、◀、▶右侧按钮调整镜头位置，以移动投影区域。

镜头校准

校准镜头位置，使其返回到中心。

Lens Shift Memory

此投影机可以保存最多5个镜头设置，它们记录镜头位置。

- **保存记忆：**从1到5中选择一个记录以保存当前镜头设置。
- **应用记忆：**从1到5中选择一个记录以应用镜头设置。
- **清除记忆：**清除所保存的镜头记录。

注意：

- *在设置镜头位移记忆之前，执行镜头校准。*
- *在执行镜头校准时，会清除所保存的镜头记录。*
- *镜头校准未完成时，镜头位移记忆将不可用。*

重置

将镜头设置恢复至出厂默认值。

电源设定

配置投影机的电源设置。

电源侦测自动开机

选择“开”可开启直接开机模式。当接通了交流电源时，投影机将自动开机，而不用按投影机控制面板或遥控器上的“电源”键。

信号源侦测自动开机

若开启此功能，则投影机在连接到HDMI输入源时自动开启。它仅适用于设置在通讯模式且处于待机状态的投影机。

自动关机 (分)

为投影机设置一个定时器，如果在指定时间内未检测到信号，投影机会自动关闭。按◀和▶按钮增加或减少时间，每按一次改变1分钟。

睡眠定时（分）

为投影机设置一个定时器，使投影机在运行指定时间后自动关闭。

电源模式（待机）

设置投影机的待机模式。

- **节能：**最小功耗(0.5W)，不允许网络控制。
- **活动：**低功耗(< 2 W)，允许LAN模块进入睡眠模式，支持Wake on LAN (WoL)唤醒。当LAN模块由WoL唤醒时，投影机即准备好通过网络接收命令。
- **通讯：**更高功耗，允许通过网络控制投影机。

12V 继电器

使用此功能启用或禁用继电器。

注意： *3.5mm TS类型mini插孔可输出12V 500mA（最大值），用于中继系统控制。*

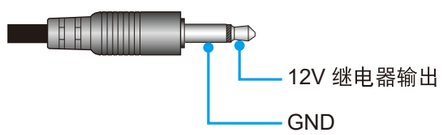

重置

将电源设置恢复至出厂默认值。

快门

设置快门行为。

启动

选择当开启投影机时的快门行为。

- **快门关闭：**投影机在开机后正常投影图像。
- **快门开启：**投影机在开机后自动打开快门

租赁

设置安全验证以确保租赁上锁功能。

租赁

选择“开”时，使用密码来启动租赁功能。

注意：

- *如果是首次使用租赁功能，请在租赁功能打开时输入密码。*
- *如果不是首次使用租赁功能，请在租赁功能再次打开时输入以前密码进行验证。*

租赁定时

指定在不输入密码的情况下投影机可以使用的时间长度。一旦定时器归零，用户必须输入密码才能使用投影机。每次投影机开启时，定时器重新启动。

更改密码

更改投影机密码。

注意： *在达到指定定时器（包括自动关机 (分)、睡眠定时和安全定时）之前的最后一分钟，屏幕上会弹出一条消息，警告用户投影机将在60秒内关闭。按遥控器或投影机键盘上的任意按钮可以重置定时器，投影机则保持开机状态。*

按键锁定

当按键锁定功能设为“开”时，键盘将被锁定。此时，可通过遥控器来操作投影机。通过选择“关”，则可以重新使用小键盘。

按键背光
启用或禁用小键盘LED。

开机画面
设置启动屏幕的徽标。

变更徽标
变更启动屏幕的徽标。除了默认徽标，用户还可以选择默认和中性。

- **默认：**投影机的默认徽标。
- **中性：**徽标不会显示在开机画面上。

背景颜色
设置在没有检测到输入信号时显示的背景颜色。可用选项包括：无、蓝色、红色、绿色、灰、白色和开机画面。

User Data
用户可以将投影机设置保存为用户数据，以便在以后重新加载设置。

保存所有设置
将投影机所有设置保存为用户数据。用户最多可以保存5个记录。

加载所有设置
加载先前保存的用户数据。

恢复原值
将所有设置恢复至出厂默认值。

OSD恢复原值
将OSD设置恢复至默认值。

恢复原值
将投影机的所有设置恢复至默认值。

选择性重置
重置其中一个主菜单的设置。用户可以选择：影像、显示、设置、输入、音频或通讯。

输入设置菜单

了解如何配置投影机输入设置。

子菜单

- 自动信号源
- Quick Resync
- 输入源
- EDID Settings
- HDMI Out

自动信号源
“自动搜索信号”启用时，投影机自动检测并选择输入信号。选择输入源后，按遥控器或键盘上的“输入”按钮可以切换到其他可用输入源。此功能禁用时，按“输入”会弹出“输入源”子菜单。

Quick Resync
设置快速重新同步功能。

输入源
在输入源列表中选择一个输入信号。可用的输入源包括：HDMI1、HDMI2、和HDBaseT。

EDID Settings
选择EDID兼容性。

HDMI 1 EDID / HDMI 2 EDID
接收HDMI信号时，设置投影机的EDID兼容性以正确显示信号。对于支持HDMI 1.4的输入设备，选择1.4；对于HDMI 2.0设备，选择2.0。

HDBaseT EDID
接收经由HDBaseT的HDMI信号时，设置投影机的EDID兼容性以正确显示信号。对于支持HDMI 1.4的输入设备，选择1.4；对于HDMI 2.0设备，选择2.0。

HDMI Out
设置HDMI 1或HDMI 2端口输出信号。

重置
将所有输入设置恢复至出厂默认值。

音频菜单

了解如何配置音频设置。

子菜单

- 音量
- 静音
- 声音输出

音量

调节音量。

静音

关闭或开启投影机声音。

声音输出

选择音频输出：内置扬声器和Line Out。

重置

将所有音频设置恢复至出厂默认值。

通讯菜单

通讯菜单用于配置一些设置，以便允许投影机与其他投影机或控制设备进行通讯。

子菜单

- 红外线功能
- 遥控设定
- LAN
- 控制
- Baud Rate

红外线功能

设置投影机的遥控接收器，以控制投影机和红外线遥控器之间的通信。

前方

启用或禁用前部遥控接收器。

顶部

启用或禁用顶部遥控接收器。

HDBaseT

选择“开”时，将HDBaseT终端设为遥控接收器。

遥控设定

配置红外线(IR)遥控器的设置。

遥控对应码

按住遥控器ID键。当所有按键灯亮起时，按数字键00-99分配一个数字。当所有按键灯快速闪烁两次时，遥控器代码已更改。此时，松开遥控器ID键。

快速切换代码

投影机的IR接收功能可以通过热键(0~9)暂时关闭，以避免各台投影机之间发生IR互相干扰。遥控ID需要设置为“全部”。

用户1 / 用户2

为遥控器上的用户1和用户2按钮指派一项功能。这样，您就可以轻松使用该功能，而无需浏览OSD菜单。可用功能包括：HDMI 1、HDMI 2、色彩管理、色温、投影方向、光源模式、冻结屏幕、网络设置和选择性重置。

LAN

配置投影机的网络设置。

LAN接口

为避免冲突，指定RJ-45或HDBaseT作为LAN接口。

网络状态

显示网络连接状态。（只读）

MAC地址

显示MAC地址。（只读）

DHCP

开启DHCP时，自动获取IP地址、子网掩码、网关和DNS。

IP地址

指派投影机的IP地址。

子网掩码

指派投影机的子网掩码。

网关

指派投影机的网关。

DNS 1/DNS 2

指派投影机的DNS 1/DNS 2。

应用

应用有线网络设置。

注意： *如果已调整了DHCP、IP地址、子网掩码、网关、DNS1/2的设置，请务必执行“应用”以便系统将任何更改应用于网络设置。*

重置

将网络设置恢复至出厂默认值。

控制

此投影机可以由计算机或其他外部设备通过有线网络进行远程控制。用户可以在远程控制中心来控制一台或多台投影机，如开启或关闭投影机电源、调整图像亮度或对比度等。
使用“控制”子菜单选择投影机的控制设备。

PJ Link

使用PJLink Class2命令控制投影机(端口: 4352）。

有关的详细信息，请访问http://pjlink.jbmia.or.jp/english。

AMX

使用AMX设备控制投影机(端口: 9131）。

有关的详细信息，请访问http://www.amx.com。

注意： *只支持AMX Discovery功能。*

HTTP

使用web浏览器控制投影机（端口: 80）。

有关的详细信息，请参见第54页的“Web控制面板概述”。

注意：

- *AMX是AMX LLC在美国的注册商标。*
- *PJLink已由JBMIA在日本、美国、以及其他国家/地区申请了商标和标识注册。*
- *有关不同类型外部设备的详细信息，如哪些设备可以连接到LAN/RJ45端口和远程控制投影机，以及这些外部设备可支持的命令等，请直接联系支持服务。*

网络控制设置

LAN_RJ45功能

为使操作简单便捷，此投影机提供多种联网和远程管理功能。

此投影机的LAN/RJ45功能通过网络来实现，如远程管理：开机/关机、亮度和对比度设置。

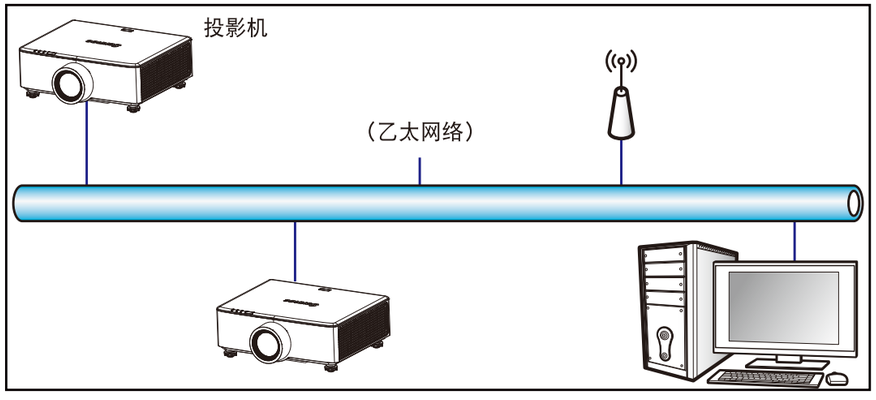

有线LAN终端功能

此投影机可以使用PC（笔记本电脑）或其他外部设备通过LAN/RJ45端口来控制，此外还支持 AMX（设备发现）/PJLink。

使用Web控制面板

利用Web控制面板，用户可以在个人电脑或移动设备上使用Web浏览器来配置投影机的各项设置。

系统要求

为了使用Web控制面板，请确保您的设备和软件满足最低系统要求。

- RJ45线(CAT-5e)
- 安装了Web浏览器的PC、笔记本电脑、移动电话或平板电脑
- 兼容的Web浏览器
  - Microsoft Edge 40或以上版本
  - Firefox 57或以上版本
  - Chrome 63或以上版本

Web控制面板概述

使用Web浏览器配置投影机设置。

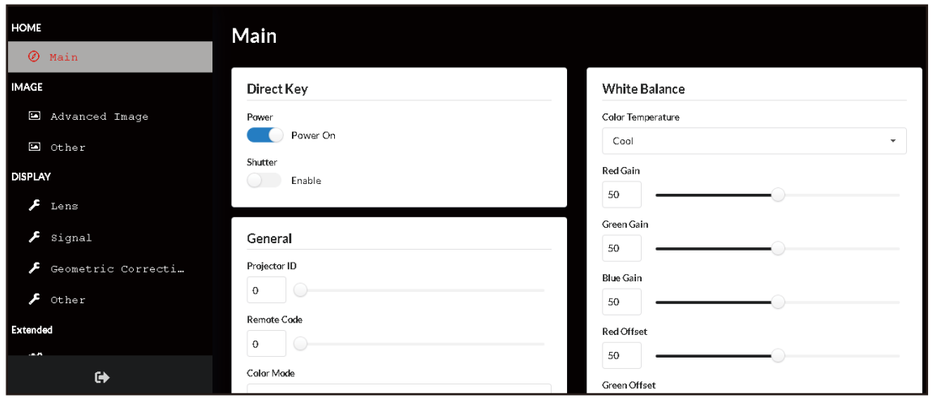

菜单	说明
首页	查看投影机信息和固件版本详细信息。
图像	配置图像设置。
显示设定	根据安装情形，配置设置以正确投影图像。
输入设置	配置投影机的输入设置。
设置	配置投影机的系统设置。
通讯	通讯菜单用于配置一些设置，以便允许投影机与其他投影机或控制设备进行通讯。
信息	查看投影机的状态和设置等信息。投影机信息是只读信息。

访问Web控制面板

当网络可用时，将投影机和计算机连接到同一网络。使用投影机地址作为Web URL，在浏览器中打开Web控制面板。

1. 使用OSD菜单检查投影机地址。
   - 设置：**控制 → LAN → IP地址**。

     注意： *确保DHCP已启用。*
2. 打开Web浏览器，在地址栏中键入投影机地址。
3. Web页面重定向到Web控制面板。
4. 在用户名字段中，输入用户名：admin（首次登录）。

   注意：
   - *首次登录时，无需输入密码。*
   - *登录后，需要更改用户名称和密码。此外，建议使用强密码。*

若网络不可用，请参见第55页的“将投影机直接连接到计算机”。

将投影机直接连接到计算机

当网络不可用时，可以使用RJ-45线将投影机直接连接到计算机，然后手动配置网络设置。

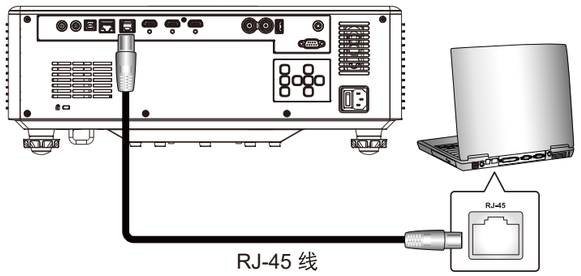

1. 为投影机指派IP地址
   - 在OSD菜单中，选择**LAN > DHCP**。
   - 关闭DHCP，然后手动设置投影机的IP地址、子网掩码和网关。
   - 按**确定**确认设置。
2. 为计算机指派IP地址
   - 设置计算机的默认网关和子网掩码，使其与投影机匹配。
   - 设置计算机的IP地址，其前三组数字应与计算机匹配。

     例如，如果投影机IP地址是192.168.0.100，则将计算机IP地址设为192.168.0.xxx，其中xxx不是100。
3. 打开Web浏览器，在地址栏中键入投影机地址。
4. Web页面重定向到Web控制面板。

Baud Rate

设置串行端口输入和串行端口输出的波特率。可用选项包括：9600、19200、38400、57600和115200（默认）。

重置

将所有控制设置恢复至出厂默认值。

信息菜单

查看投影机的状态和设置等信息。投影机信息是只读信息。

子菜单

- Model Name
- 机器序号
- Source Info.
- 光源模式
- 遥控对应码
- 系统状态
- 控制
- LAN
- 全体版本

Model Name

显示投影机型号名称。

机器序号

显示投影机序列号。

Source Info.

信号源

显示投影机当前输入信号。

- **分辨率**：显示投影机当前输入信号源的分辨率。
- **信号格式**：显示投影机当前输入信号源的格式。
- **像素时钟**：显示投影机当前输入信号源的像素时钟。
- **刷新频率**：显示投影机当前输入信号源的水平和垂直刷新频率。
- **Color Bit Depth**：显示当前输入信号的颜色深度。
- **色域**：显示当前输入信号的色域。
- **色彩空间**：显示投影机当前输入信号源的色彩空间。
- **画面模式**：显示投影机当前输入信号源使用的画面模式。

光源模式

显示投影机的当前光源模式设置。

遥控对应码

显示投影机的当前遥控代码设置。

系统状态

显示投影机系统状态信息。

待机模式

显示投影机的当前待机模式设置。

投影时数

显示投影机的总使用小时数。

总时数

显示投影机在正常、节能和自定义电源模式下的总激光使用时间。

正常

显示投影机在正常模式下的总激光使用时间。

ECO模式

显示投影机在节能模式下的总激光使用时间。

自定义功率

显示投影机在自定义电源模式下的总激光使用时间。

Ambient Temp

显示投影机的当前环境温度。

System Temp.

显示投影机的当前系统温度。

控制

显示投影机控制设置信息。

PJ Link

显示投影机的当前PJLink开启或关闭设置。

AMX

显示投影机的当前AMX开启或关闭设置。

HTTP

显示投影机的当前HTTP开启或关闭设置。

LAN

显示投影机网络设置信息。

LAN接口

显示投影机的当前LAN接口设置。

MAC地址

显示投影机MAC地址信息。

网络状态

显示投影机网络连接状态。

DHCP

显示投影机DHCP设置。

IP地址

显示投影机的当前IP地址。

子网掩码

显示投影机的当前子网掩码。

网关

显示投影机的当前网关。

DNS 1/ DNS 2

显示投影机的当前DNS1和DNS2地址。

全体版本

显示投影机主板本、F-MCU、A-MCU、LAN、Formatter、HDBaseT固件版本信息。

兼容分辨率

数字

HDMI 2.0 / HDBaseT			
既定时序	标准时序	详细时序	支持的视频时序
1024x768 @60Hz	1024x768 @120Hz	3840x2160 @60Hz（原生）	1280x720 @50Hz
1024x768 @70Hz	1280x800 @75Hz	1920x1080 @60Hz	1280x720 @60Hz
1024x768 @75Hz	1280x1024 @60Hz	2560x1080 @60Hz	1280x720 @120Hz
1152x870 @75Hz	1360x765 @60Hz	1920x1080 @240Hz	1920x1080 @24Hz
1280x1024 @75Hz	1400x1050 @60Hz		1920x1080 @25Hz
	1600x1200 @60Hz		1920x1080 @50Hz
	1680x1050 @60Hz		1920x1080 @60Hz
	1920x1200 @60Hz		1920x1080i @50Hz
			1920x1080i @60Hz
			1920x1080 @120Hz
			2560x1080 @24Hz
			2560x1080 @25Hz
			2560x1080 @30Hz
			2560x1080 @50Hz
			2560x1080 @60Hz
			3840x2160 @24Hz
			3840x2160 @25Hz
			3840x2160 @30Hz
			3840x2160 @50Hz
			3840x2160 @60Hz
			4096x2160 @24Hz
			4096x2160 @25Hz
			4096x2160 @30Hz
			4096x2160 @50Hz

HDMI 1.4 / HDBaseT			
既定时序	标准时序	详细时序	支持的视频时序
1024x768 @60Hz	1024x768 @120Hz	720x480 @59Hz	1280x720 @50Hz
1024x768 @70Hz	1280x800 @75Hz	1366x768 @59Hz	1280x720 @60Hz
1024x768 @75Hz	1280x1024 @60Hz	1920x540 @60Hz	1280x720 @120Hz
1152x870 @75Hz	1360x765 @60Hz	1920x1080 @60Hz（原生）	1920x1080i @50Hz
1280x1024 @75Hz	1400x1050 @60Hz	1920x1200 @59Hz	1920x1080i @60Hz
	1600x1200 @60Hz	2560x1080 @60Hz	1920x1080 @24Hz
	1680x1050 @60Hz		1920x1080 @25Hz
	1920x1200 @60Hz		1920x1080 @50Hz
			1920x1080 @60Hz
			1920x1080 @120Hz
			2560x1080 @24Hz
			2560x1080 @25Hz
			2560x1080 @30Hz
			2560x1080 @50Hz
			2560x1080 @60Hz
			3840x2160 @24Hz
			3840x2160 @25Hz
			3840x2160 @30Hz
			4096x2160 @24Hz
			4096x2160 @25Hz
			4096x2160 @30Hz

真正3D视频兼容性

		输入时序	
输入分辨率	HDMI 1.4a 3D输入	1280 x 720P @ 50Hz	上下
		1280 x 720P @ 60Hz	上下
		1280 x 720P @ 50Hz	帧封装
		1280 x 720P @ 60Hz	帧封装
		1920 x 1080P @ 24Hz	上下
		1920 x 1080P @ 24Hz	帧封装
		1920 x 1080i @ 50Hz	左右
		1920 x 1080i @ 60Hz	左右
		800 x 600 @ 120Hz	帧连续
		1024 x 768 @ 120Hz	帧连续
		1280 x 720 @ 120Hz	帧连续
		1280 x 800 @ 120Hz	帧连续
		1920 x 1080P @ 60Hz	帧连续
		1920 x 1080P @ 120Hz	帧连续
		1920 x 1200 @ 60Hz	帧连续

注意： *如果3D输入是1080p@24Hz，DMD应以3D模式整数倍进行重放。*

RS232端口设置和信号连接

RS232端口设置

项目	方法
通讯方法	异步通讯
波特率	115200
数据位	8比特
奇偶校验	无
停止位	1
流控制	无

RS232信号连接

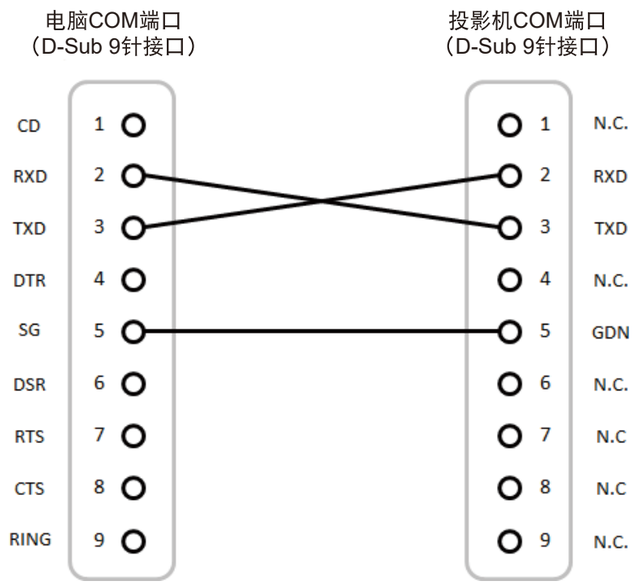

注意： *RS232 外壳已接地。*

图像尺寸和投影距离

投影图像的尺寸是50 ~ 300英寸(1.27 ~ 7.62 m)

屏幕大小16:9（宽 x 高）						投影机距离			
图像的对角线长度		宽度		高度		广角		远距	
英寸	米	英寸	米	英寸	米	英寸	米	英寸	米
50	1.27	43.6	1.11	24.5	0.62	53.5	1.36	85.8	2.18
60	1.52	52.3	1.33	29.4	0.75	64.6	1.64	103.5	2.63
70	1.78	61.0	1.55	34.3	0.87	75.7	1.92	121.3	3.08
80	2.03	69.7	1.77	39.2	1.00	86.8	2.20	138.6	3.52
90	2.29	78.4	1.99	44.1	1.12	97.9	2.49	156.3	3.97
100	2.54	87.1	2.21	49.0	1.25	109.0	2.77	174.0	4.42
120	3.05	104.6	2.66	58.8	1.49	131.2	3.33	209.1	5.31
150	3.81	130.7	3.32	73.5	1.87	164.5	4.18	261.8	6.65
180	4.57	156.8	3.98	88.2	2.24	198.0	5.03	314.6	7.99
200	5.08	174.3	4.43	98.0	2.49	219.9	5.59	349.6	8.88
250	6.35	217.8	5.53	122.5	3.11	275.4	7.00	437.8	11.12
300	7.62	261.4	6.64	147.1	3.74	330.9	8.41	525.6	13.35

吊顶安装

请确保将投影机固定到吊架上时使用的螺丝满足下列规格：

- *螺丝类型：M4*4*
- *螺丝最小长度：8 mm*
- *螺丝锁附磅力:7±0.5kgf*

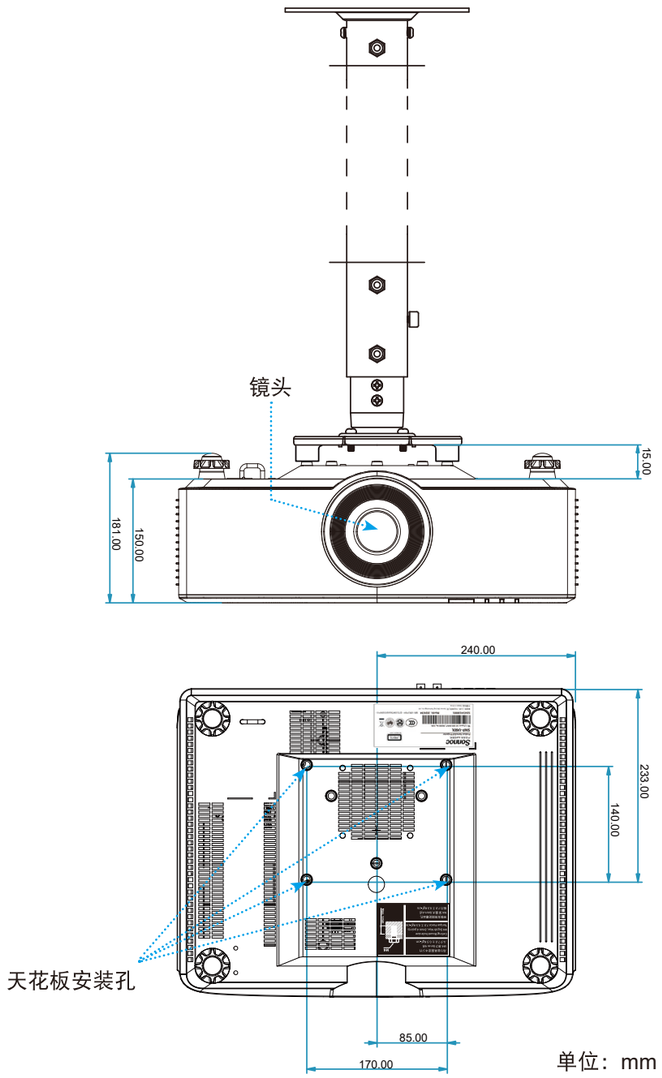

注意： *因安装不当而造成的损坏不在保修范围内。*

IR遥控代码

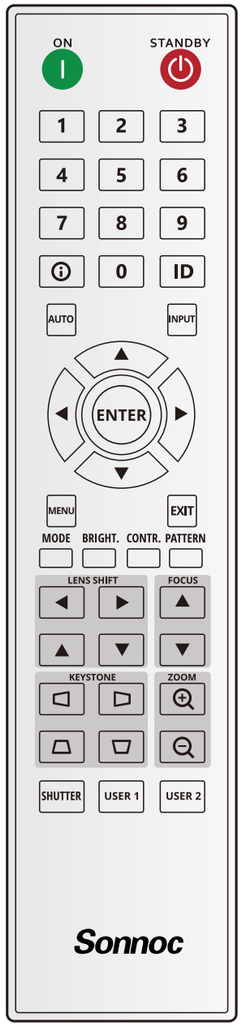

按键图例	按键位置	重复格式	地址		数据		说明
			字节1	字节2	字节3	字节4	
开机 (I)	1	F1	A0	EB	12	ED	按下以打开投影机。
关机 (⏻)	2	F1	A0	EB	02	FD	按下以关闭投影机。
1	3	F1	A0	EB	31	CE	用作数字小键盘数字"1"。
2	4	F1	A0	EB	32	CD	用作数字小键盘数字"2"。
3	5	F1	A0	EB	33	CC	用作数字小键盘数字"3"。

按键图例	按键位置	重复格式	地址		数据		说明
			字节1	字节2	字节3	字节4	
4	6	F1	A0	EB	34	CB	用作数字小键盘数字"4"。
5	7	F1	A0	EB	35	CA	用作数字小键盘数字"5"。
6	8	F1	A0	EB	36	C9	用作数字小键盘数字"6"。
7	9	F1	A0	EB	37	C8	用作数字小键盘数字"7"。
8	10	F1	A0	EB	38	C7	用作数字小键盘数字"8"。
9	11	F1	A0	EB	39	C6	用作数字小键盘数字"9"。
信息 (ⓘ)	12	F1	A0	EB	4C	B3	按此按钮显示源图像信息。
0	13	F1	A0	EB	30	CF	用作数字小键盘数字"0"。
ID	14	F1	A0	EB	A7	58	按下以设置遥控ID。请参见第50页的“遥控器设置”。
自动	15	F1	A0	EB	15	EA	按下以将投影机自动同步到输入信号源。
输入	16	F1	A0	EB	14	EB	按下以选择输入信号。
向上 (▲)	17	F1	A0	EB	40	BF	按此按钮选项项目或对所作的选择进行调整。
向左 (◄)	18	F1	A0	EB	42	BD	按此按钮选项项目或对所作的选择进行调整。
确定	19	F1	A0	EB	13	EC	按此按钮确认您选择的项目。
向右 (►)	20	F1	A0	EB	43	BC	按此按钮选项项目或对所作的选择进行调整。
向下 (▼)	21	F1	A0	EB	41	BE	按此按钮选项项目或对所作的选择进行调整。
菜单	22	F1	A0	EB	1B	E4	按此按钮显示投影机的屏幕显示菜单。
返回	23	F1	A0	EB	1D	E2	按此按钮关闭菜单；若已在最上级菜单，则退出菜单。
模式	24	F1	A0	EB	23	DC	按此按钮选择预设显示模式。
亮度	25	F1	A0	EB	0B	F4	按此按钮调整图像中的光亮度。
对比度	26	F1	A0	EB	0C	F3	按此按钮调整暗和亮之间的差异。
测试图案	27	F1	A0	EB	1C	E3	按此按钮显示测试图案。
镜头位移 ◄	28	F1	A0	EB	0E	F1	按此按钮调整图像的水平位置。
镜头位移 ►	29	F1	A0	EB	0F	F0	
聚焦 ▲	30	F1	A0	EB	16	E9	按此按钮调整焦距，以根据需要提高图像清晰度。
镜头位移 ▲	31	F1	A0	EB	1E	E1	按此按钮调整图像的垂直位置。
镜头位移 ▼	32	F1	A0	EB	1F	E0	按此按钮调整图像的垂直位置。
聚焦 ▼	33	F1	A0	EB	17	E8	按此按钮调整焦距，以根据需要提高图像清晰度。
梯形校正 ◻	34	F1	A0	EB	2C	D3	按此按钮校正水平梯形失真。
梯形校正 ◻	35	F1	A0	EB	2D	D2	按此按钮校正水平梯形失真。
缩放 ⊕	36	F1	A0	EB	18	E7	按此按钮调整缩放，以达到所需的图像尺寸。
梯形校正 ⏢	37	F1	A0	EB	2E	D1	按此按钮校正垂直梯形失真。
梯形校正 ⏢	38	F1	A0	EB	2F	D0	按此按钮校正垂直梯形失真。
缩放 ⊖	39	F1	A0	EB	19	E6	按此按钮调整缩放，以达到所需的图像尺寸。
快门	40	F1	A0	EB	11	EE	按此按钮隐藏/取消隐藏屏幕画面。
用户1	41	F1	A0	EB	1A	E5	按下以指派用户功能。请参见第50页的“遥控器设置”。
用户2	42	F1	A0	EB	27	D8	按下以指派用户功能。请参见第50页的“遥控器设置”。

故障处理

如果在使用投影机过程中遇到问题，请参阅以下信息。若问题无法解决，请与当地经销商或维修中心联系。

图像问题

屏幕上没有图像

- 确认所有线缆和电源接线均按照放置和安装部分所述正确并牢固地连接。
- 确认接头插针没有弯曲或者折断。
- 确保没有开启快门（AV静音）功能。

图像聚焦不准

- 按遥控器或投影机键盘上的**聚焦▲**或**聚焦▼**按钮调整焦距，直至图像变得清晰可见。
- 确认投影屏与投影机位于要求的距离范围之内。（请参见第61页的图像尺寸和投影距离）。

显示16:10 DVD盘时图像被拉伸

- 当播放变形DVD或16:10 DVD时，此投影机在投影机一端以16:10比例显示最佳图像。
- 如果播放4:3影像比例的DVD盘，请在投影机OSD中将影像比例改成4:3。
- 请在DVD播放机上将显示影像比例设成16:10（宽）宽高比类型。

图像太小或太大

- 按遥控器或投影机键盘上的**缩放⊕**或**缩放⊖**按钮调整投影图像的尺寸。
- 增大或减小投影机与投影屏之间的距离。
- 在OSD菜单中，选择**显示** > **显示比例**以更改显示比例。

图像有斜边：

- 可能时，调整投影机的位置，使其对准屏幕中间位置，并低于屏幕的下边缘。
- 按遥控器上的**梯形校正** ◻/◻/⏢/⏢按钮调整屏幕形状。

图像反转

- 在OSD菜单中，选择**设置** > **投影方式** > **背投**以反转图像，以便从半透明屏幕后面投影。

其它问题

投影机对所有控制均停止响应

- 如果可能，关闭投影机电源，拔掉电源线，等待至少 20 秒后重新连接电源。

遥控器问题

如果遥控器不工作

- 检查遥控器的操作角度相对于投影机的IR接收器来说，是否在±30°以内。
- 确保遥控器和投影机之间没有障碍物。移到距离投影机20米（65.6英尺）以内。
- 确保电池装入正确。
- 更换电池（若电池没电）。

LED状态指示灯和点亮信息

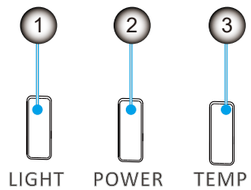

编号	项目
1.	光源LED
2.	电源LED
3.	温度LED

状态	光源LED	电源LED		温度LED
	红色	红色	绿色	红色
待机	无	常亮	无	无
开机	无	无	常亮	无
预热开始 / 散热开始	无	无	闪亮 （0.5秒灭/0.5秒亮）	无
AV静音 / 快门	闪亮 （1秒灭/1秒亮）	无	常亮	无
出错（LD故障）	常亮	闪亮 （0.5秒灭/0.5秒亮）	无	无
错误（温度过高）	无	闪亮 （0.5秒灭/0.5秒亮）	无	常亮
错误（风扇锁定）	无	闪亮 （0.5秒灭/0.5秒亮）	无	闪亮 （0.5秒灭/0.5秒亮）
错误（色轮故障）	常亮	闪亮 （0.5秒灭/0.5秒亮）	无	无
DDP升级模式	常亮	常亮	常亮	常亮
MCU升级模式	快速闪烁	无	常亮	快速闪烁

环境条件

温度

操作时：5~40°C

存放时：-10~60°C

高度

操作时：

0~2500英尺，5~40°C

2500~5000英尺，5~35°C

5000~10000英尺，5~30°C

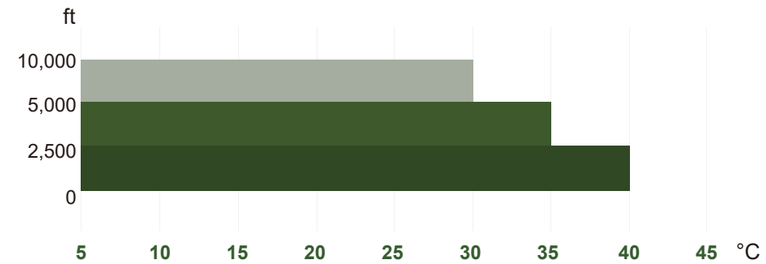

注意： *高海拔 > 5000英尺*

湿度

操作时：相对湿度是10~85%，无冷凝

存放时：相对湿度是5~90%，无冷凝

Sonnoc

索诺克

为光影而生

索诺克（北京）科技有限公司

扫一扫关注